Cinderella®

Made in Norway

CINDERELLA MOTION

Cinderella Motion Owners Manual

English, Norsk, Svenska, Suomi, Deutsch, Français, Español

CONTENTS

Safety 3
Gas in caravan/motor home 3
General information about safety in Cinderella Motion 3
Technical information 4
Description 4
How the toilet works 6
Use (operation) 6
Before use 6
Using the toilet 6
General information about use of Cinderella Motion 6
Emptying the ash container 7
Winter use 8
Light signals 8
Maintenance 9
Cleaning the ash container 9
Cleaning the bowl 9
Cleaning the catalytic converter 10
Troubleshooting 11
Resetting the thermal switch 12
Warranty 13

SAFETY

READ INSTRUCTIONS CAREFULLY! PLEASE KEEP OWNER'S MANUAL FOR FUTURE USE.

GAS IN CARAVAN/MOTOR HOME

Use and storage of gas requires caution. Check bottle, hoses, tubes and attachments before use.

People live in close proximity on campsites and use combustible materials, stoves, grills and other sources of ignition. Therefore, it is recommended that you familiarise yourself with the campsite's safety rules and make sure you have a working smoke detector and fire extinguisher in your caravan.

Propane tanks should always be upright and must never be exposed to abnormal heat or strong solar heat. Be aware of potential propane leaks. Remember that propane is heavier than air. In the event of leakage, the gas will therefore remain at floor level inside the vehicle. Gas leaks can make air explosive and can be ignited by open flames, smouldering tobacco or an electric spark.

Find leaks by brushing soapy water onto hoses and pipe fittings. When you open up for the gas, bubbles will form where the gas is leaking. If a leak is identified, the gas supply must be shut off. Do not use the toilet until the leak has been fixed.

Only use hoses designed for propane. Cracked or defective hoses must be replaced immediately.

Turn off the gas at the tank when the unit is not in use, and remember to disconnect the regulator during long periods of absence. It is recommended that you install a gas detector if one has not already been fitted.

Always keep the gas appliance in good condition, but do not attempt to repair any damage or defects yourself.

In the event of a fault, contact your supplier.

GENERAL INFORMATION ABOUT SAFETY IN CINDERELLA MOTION

Cinderella Motion is equipped with various safety features:

- The gas supply is always shut off via an electronically controlled valve when the toilette is not in combustion mode.
- The system monitors the combustion and a flame sensor detects whether there is fire in the burner. If the burner fails to ignite, the gas supply will be shut off and an alarm will be triggered using sound and lights.
- The flame sensor shuts off the gas supply if the flame goes out due to blow-back in the burner or an imbalance in the gas/air ratio.
- The flap in the bowl and hatch to the combustion chamber will not open until the toilet lid is closed. This prevents access to the combustion chamber.
- The toilet has no inward-facing vents, all air is sucked from the outside. In the event of a malfunction in the air supply, the system will detect this, trigger an alarm and shut down the combustion.
- The combustion is shut off when the toilet lid is open.
- If the temperature inside the toilet chamber becomes too high, the thermal switch is released and combustion is halted. The thermal switch must be reset manually before the toilet can be used again. See section on troubleshooting.
- The outer shell of the toilet is made of a fire-retardant composite material.
- Combustion is disabled if the ash container is not in the correct position.
- The fan in the toilet is programmed to run until the temperature inside the combustion chamber has cooled down sufficiently.
- The combustion chamber and exhaust pipe are insulated with material capable of withstanding high temperatures.
- All toilets are tested prior to distribution.

TECHNICAL INFORMATION

Seat height	490 mm
Total height	510 mm
Width	390 mm
Depth from rear wall	490 mm
Depth hidden in rear wall	100 mm
Weight	20 kg
Gas	Propane (30 mbar pressure)
Gas consumption per use	Approx. 180 gram
Power supply	12 V
Max AMP size	4 A
Capacity	4 cycles (uses) per hour
Number of people	6–8 persons under normal use

WARNING!

Do not use the toilet more frequently than the maximum capacity indicated. This will lead to the combustion chamber overflowing, smelling or leaking and can cause damage to the toilet.

DESCRIPTION

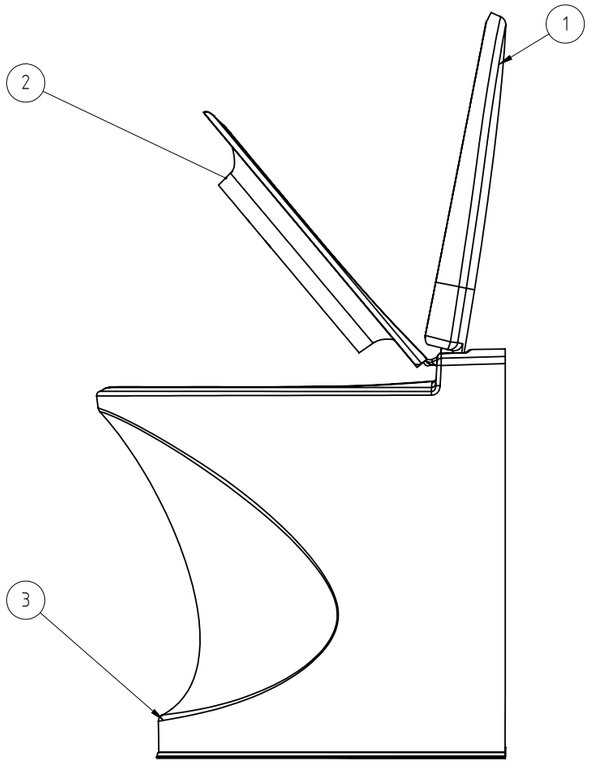

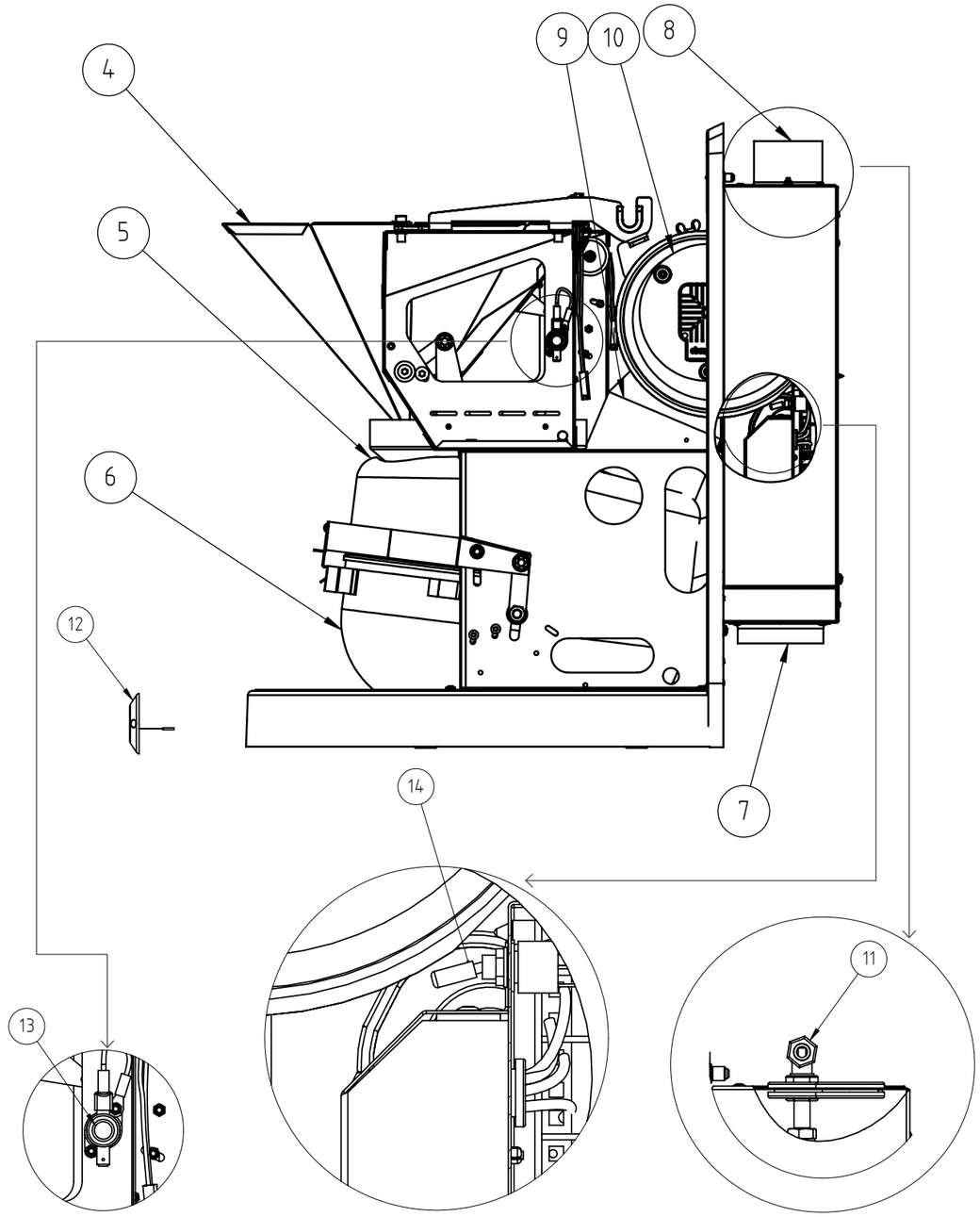

1	Lid	8	Exhaust
2	Seat	9	Catalytic converter
3	Shell	10	Fan
4	Bowl	11	Gas connection
5	Combustion chamber	12	Control panel
6	Ash container	13	Over temperature protection
7	Air inlet	14	Main power switch

HOW THE TOILET WORKS

When the toilet visit is over, the paper bag with the “contents” is released into the combustion chamber. High heat and air are added causing the liquid to evaporate and the remaining waste is burnt and turned into ash. Residual heat and fumes are emitted via the exhaust pipe. A catalytic converter prevents unpleasant odours.

USE (OPERATION)

BEFORE USE

1. Make sure the power supply is connected. The main switch in the caravan/motor home must be switched on throughout the combustion process (the control panel in the caravan/motor home must display “on”).
2. Make sure the propane is connected.
3. Use only pure propane or LPG.

USING THE TOILET

1. Lift up the lid and the seat. The red light flashes and the green light is illuminated. The exhaust fan will start automatically.
2. Place the bag in the bowl. Use a new bag for each visit (Illustration 1).
3. Put the seat down. The toilet is ready for use (Illustration 2).
4. Use the toilet. For small amounts of waste, add a cup of water to make the bag heavy enough to drop down.
5. Close the toilet lid.
6. Press the start button (Illustration 3). When the hatch closes, the combustion starts. The toilet is then ready for use again.
7. A yellow light on the control panel indicates that combustion is in progress. The light will illuminate throughout the duration of the combustion process.

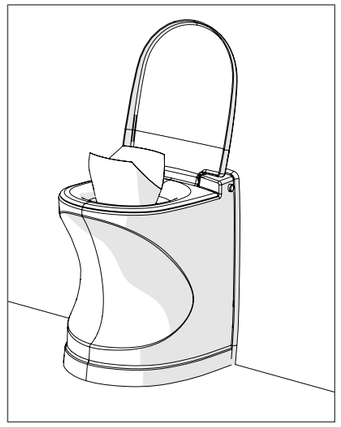

Illustration 1

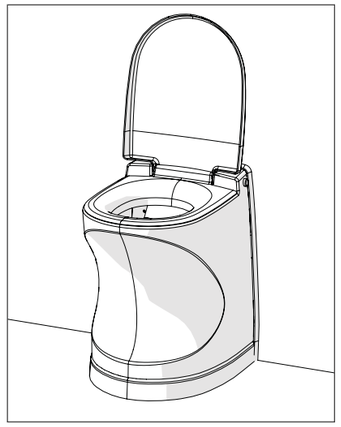

Illustration 2

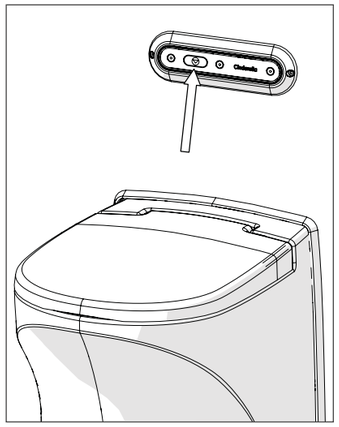

Illustration 3

GENERAL INFORMATION ABOUT USE OF CINDERELLA MOTION

1. Make sure the ash container is in the correct position. In the event that the ash container is not in the correct position, the red and yellow lights will flash.
2. Always place a bag in the bowl before use.
   The toilet lid must always be left down when the toilet is not in use.
3. Combustion cannot commence until the lid is down in closed position.
4. If the lid is opened, any active combustion will stop. The toilet is then ready for use. After each visit, the combustion is re-started by pressing the start button on the control panel. The toilet will automatically detect when the combustion has finished.
5. The yellow light on the control panel switches off when the combustion ends. The fan stops when the temperature in the combustion chamber has cooled down sufficiently (1–1.5 hours after combustion ends).

EMPTYING THE ASH CONTAINER

It is recommended that you empty the ash container once a week or when the signal (alternating yellow and red flashing lights on the control panel) to empty it appears after approximately 70 combustion cycles.

1. Wait until the toilet has cooled down and the fan has stopped.
2. Pull the toilet chamber out from the rear wall. Press the button at the top, behind the toilet (Illustration 4) and pull the chamber out from the wall.
3. The chamber will automatically move out and up with the help of a lifting mechanism, and then remain in the service position.
4. Loosen the locking spring and lift the latch at the front of the ash container (Illustration 5).
5. Pull out the ash container. Remove the insert from the ash container and empty out the ash (Illustration 6).
6. Clean off any urine salts and burnt-on residue from the insert. Read how to clean the insert in the most effective way in the section on “Maintenance”.
7. Place the insert back in the ash container.
8. Push the ash container all the way in so that it can be locked into position.
9. Pull the latch back into position and click the ash container into place.
10. Lower the chamber by pressing both hands against the back part of the top of the toilet lid (Illustration 7). Make sure that the frame in the toilet wall (the white rim) surrounds the edge of the shell.

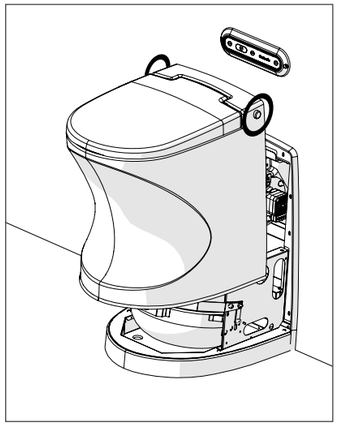

Illustration 4

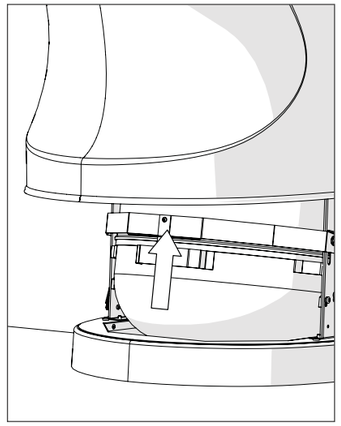

Illustration 5

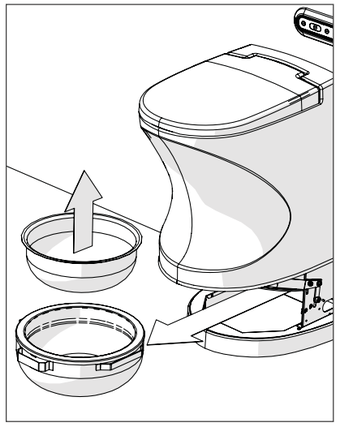

Illustration 6

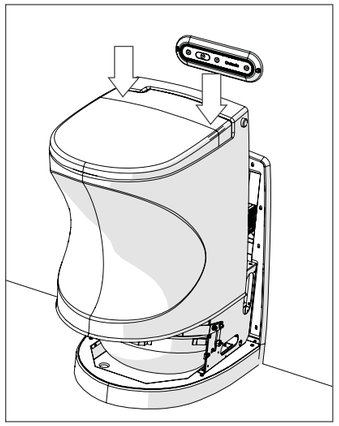

Illustration 7

NB!

The ash is clean and devoid of bacteria and can normally be emptied without being subject to any restrictions. However, there may be some countries or areas that still impose restrictions on how to dispose of the ash. You should therefore familiarise yourself with the relevant regulation in the respective country and dispose of the ash accordingly.

WINTER USE

In the event that the unit will be used in an area where snow is likely to build up on the roof of the motor home/caravan, use the exhaust extension provided. This will ensure that he exhaust does not get blocked with snow, which would reduce air circulation and impair combustion.

LIGHT SIGNALS

There are three lights on the control panel: red, yellow and green. When one of these lights is on, it either indicates which operating mode the toilet is in or highlights an error (see separate section about troubleshooting).

LIGHT TYPE	LIGHT SIGNAL	STATUS
● Green light	Light stays on	
● Yellow light	Light stays on	Combustion in progress. Combustion will stop if the toilet lid is lifted, and the toilet is then ready for use.
● Red light	Flashing	Toilet lid is open.
● ● Red and yellow light	Flashing	It is recommended that you empty the ash container.

MAINTENANCE

Cinderella operates in an extreme environment, with high temperatures, acids and exhaust fumes. This results in the need for preventive maintenance of the ash container, pipes, fan and catalytic converter. It is recommended that you use an authorised caravan workshop to carry out maintenance in connection with regular servicing of the caravan/motor home.

HOWEVER, YOU SHOULD CARRY OUT CERTAIN MAINTENANCE YOURSELF:

CLEANING THE ASH CONTAINER

NB!

- The ash container must only be emptied and cleaned when it has cooled down sufficiently.
- Do not use detergents containing chlorine as this can corrode the insert and damage the catalytic converter.

To be carried out every time you empty the ash container (see description on page 7).

1. Remove the ash container.
2. Remove the insert from the ash container and empty out the ash.
3. Pour warm water into the insert to dissolve burnt-on residue and urine salts. Leave the water to stand for 15–30 min.
4. Pour out the water and brush off any residue from the insert. Do not scrape with any metal items as this can damage the surface.

CLEANING THE BOWL

NB!

- The toilet must have cooled down.
- Do not use detergents containing chlorine.
- Do not use any utensils that could scratch the metal surface on the bowl.

To be carried out as needed or after every third time the ash container is emptied.

1. Open the toilet lid. Press and hold down the start button until the hatch to the bowl opens.
2. The hatch to the bowl will remain open until the toilet lid is closed again. A safety function ensures that the hatch can only be placed in the open position when the toilet has cooled down sufficiently.
3. Clean the bowl with a soft cloth (Illustration 8). Alternatively, you can use paper towels and then drop them into the combustion chamber after cleaning. Then close the toilet lid. The hatch to the combustion chamber will then close.

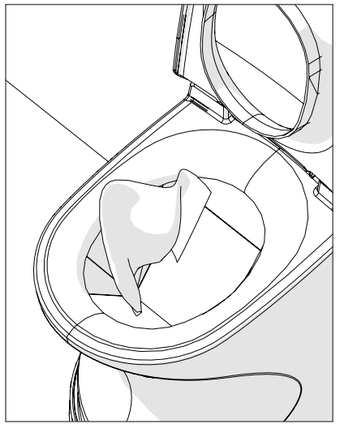

Illustration 8

CLEANING THE CATALYTIC CONVERTER

To be carried out if you suspect poor combustion or a cycle of 30 days' use has been completed.

1. Wait for the toilet to cool down and the fan to stop.
2. Pull the toilet chamber out from the rear wall. The chamber will automatically move out and up with the help of a lifting mechanism and remain in the service position.
3. Lift the chamber completely off the lifting mechanism (Illustration 9).
4. Loosen the screw on the fan cover (Illustration 10).
5. Remove the fan cover. Loosen it from the retaining screw by turning it slightly backwards. Then lift it out (Illustration 11).
6. Remove the catalyst pipe with the catalytic converter (Illustration 12).
7. Rinse the catalytic converter in warm water (Illustration 13).
8. Reassemble the parts in reverse order.
9. Place the toilet chamber back onto the lifting mechanism.
10. Run a dry combustion cycle (by pressing the start button) to dry out the catalytic converter.

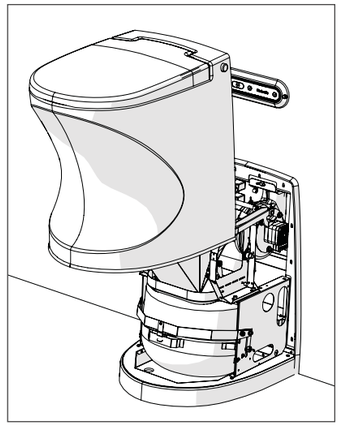

Illustration 9

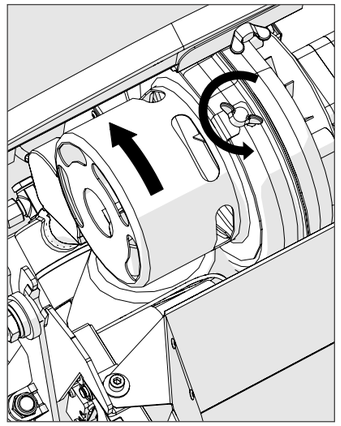

Illustration 10

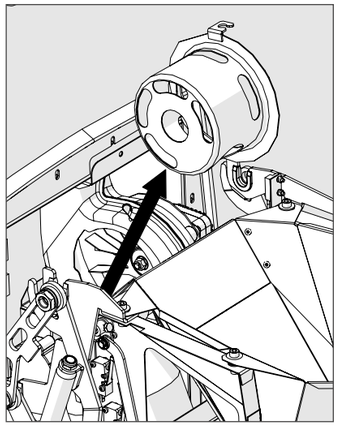

Illustration 11

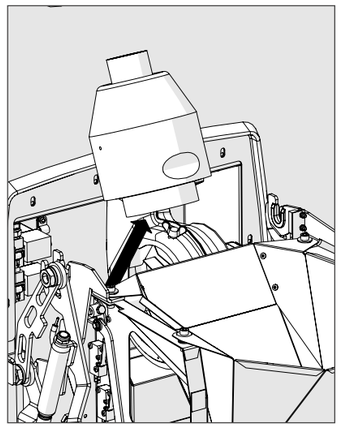

Illustration 12

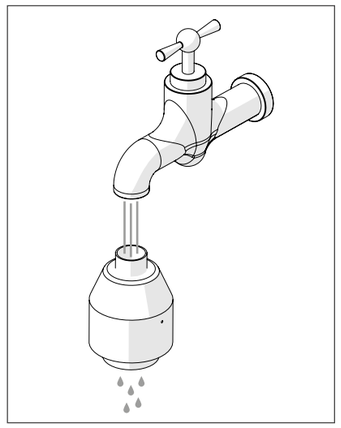

Illustration 13

TROUBLESHOOTING

Error	● Red light	● Yellow light	● Green light	Sound signal	Remedy
Problem with exhaust fan.	Flashing		Flashing	10 beeps	1. Reset the toilet. 2. Open and close the toilet lid. 3. Start combustion. 4. If error recurs, contact dealer/ service.
Problem with gas fan.	Flashing	Flashing	Flashing	10 beeps	1. Reset the toilet. 2. Open and close the toilet lid. 3. Start combustion. 4. If error recurs, contact dealer/ service.
Problem with gas burner after 3 attempts to ignite it.		Flashing		Continuous	1. Check that the gas is connected. 2. Connect it if necessary and reset the toilet. 3. Reset the thermal switch if needed. 4. Open and close the toilet lid. 5. Start combustion. 6. If error recurs, contact dealer/ service.
Hatch is jammed.		Flashing		10 beeps	**When toilet is warm:** 1. Press the start button multiple times without inserting a new bag. 2. Open the lid after each attempt. If this does not work, wait for the toilet to cool down (fan has stopped). **When toilet is cold:** 1. Open the toilet lid and press start. The lid opens. 2. Remove the cause of the blockage.
Ash container is not in correct position.	Flashing	Flashing		3 beeps	Place ash container into correct position.
Error in the temperature sensor, short circuit or failure.		Flashing	Flashing	Continuous	Try to reset the toilet. If this does not work, contact workshop or dealer.
Thermal switch released.		Flashing		Continuous	Reset thermal switch (see separate section).
The ash container is full. The toilet is disabled for use.	Illuminated	Illuminated		Continuous	Empty and clean ash container.
No lights, no sound.					Check that the caravan's/motor home's main switch is on. Check that 12 V voltage is connected.
Burnt smell outside caravan/ motor home.					Clean catalytic converter. Ensure that the exhaust pipe is open.
Low voltage < 11.0 V.			Flashing		Resolve the error on the 12 V supply from the car/caravan.
Minimum allowed voltage < 10.5 V. The gas supply is shut off.			Flashing (after 1.5 min)	10 beeps, recurrent	Resolve the error on the 12 V supply from the car/caravan.
Critically low voltage. Immediate shut-down.				10 beeps	Resolve the error on the 12 V supply from the car/caravan.

NB!

Reset the toilet by holding the start button down for 8 seconds.
You can release the button when you hear a long beep.

RESETTING THE THERMAL SWITCH

If the temperature in the chamber becomes too high, a thermal switch will be released. To reset it, stand in front of the toilet and pull the toilet chamber out from the rear wall. The thermal switch is on the right side (Illustration 14). Press the button. When you hear and feel a click, the thermal switch has been reset.

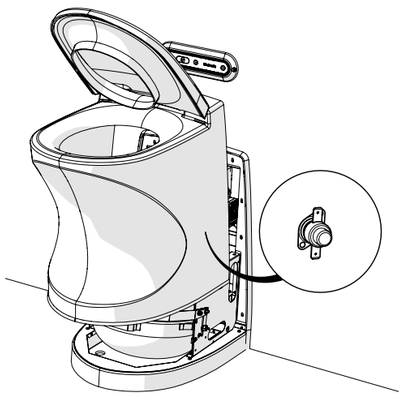

Illustration 14

SERVICE

Cinderella Motion operates in an acidic environment and the combustion chamber reaches high temperatures. A service will therefore be required at some point. Remember that preventive maintenance will delay the need for a service significantly.

If the toilet requires a service, contact your dealership and provide the serial number of your toilet so that the workshop is aware of the model and which spare parts may be required to repair your toilet. Please visit www.cinderellaeco.com for a list of our service workshops.

WARRANTY

What does this Warranty cover?
This warranty covers defects in materials or workmanship in your Cinderella Motion incineration unit on the terms, for the period and subject to the exceptions set out below.

What does this Warranty not cover?
This warranty does not cover normal wear and tear, or damage caused by accidents, force majeure, abuse, misuse, failure to follow manufacturer directions or improper maintenance. Consequential and incidental damages are not recoverable under this warranty.

How long does the Warranty apply?
This warranty lasts for a period of three (3) years from the original date of purchase.

What will Cinderella Eco Group do?
If you submit a valid claim under this warranty, Cinderella Eco Group will either repair, replace or refund the purchase price of your Cinderella Motion incineration unit, at its sole discretion.

How do I arrange a service?
To arrange a service, contact your caravan/RV dealer, Cinderella Eco Group or visit an Authorised Service Provider. Available service options are dependent on the country in which service is requested.

You may be required to furnish proof of purchase details when making a claim under this warranty. For further warranty information, please refer to our web page: www.cinderellaeco.com

Cinderella Eco Group
Lyngjavegen 2
NO-6475 Midsund
Norway
Telephone: +47 77 71 15 00
E-mail: post@cinderellaeco.no
www.cinderellaeco.com

INNHOLD

Sikkerhet 15
Gass i caravan/bobil 15
Generelt om sikkerhet i Cinderella Motion 15
Teknisk informasjon 16
Beskrivelse 16
Slik fungerer toalettet 18
Bruk (operasjon) 18
Før bruk 18
Bruk av toalettet 18
Generell informasjon om bruk av Cinderella Motion 18
Tømming av askeskuff 19
Vinterbruk 20
Lyssignalene 20
Vedlikehold 21
Rengjøring av askeskuff 21
Rengjøring av poseskål 21
Rengjøring av katalysator 22
Feilsøking 23
Resette tempereaturvakt 24
Garanti 25

SIKKERHET

LES BRUKSANVISNINGEN NØYE! TA VARE PÅ DEN FOR FREMTIDIG BRUK.

GASS I CARAVAN/BOBIL

Bruk og oppbevaring av gass krever forsiktighet. Sjekk flaske, slanger, rør og koblinger før bruk.

På campingplasser bor man tett og det brukes brennbart materiale, kokeapparater, griller og andre antenningskilder. Derfor anbefales det at du gjør deg kjent med campingplassens sikkerhetsregler og sørger for at du har fungerende røykvarsler og brannslukker i vognen.

Propanbeholdere skal alltid stå oppreist, og må aldri utsettes for unormal oppvarming eller sterk solvarme. Vær oppmerksom på mulige propanlekkasjer. Husk at propan er tyngre enn luft. Ved lekkasje vil derfor gassen bli liggende ved gulvet i vognen. Gass som lekker ut kan gjøre lufta eksplosjonsfarlig og kan antennes av åpen ild, glødende tobakk eller elektrisk gnist.

Eventuelle lekkasje kan identifiseres ved å pensle såpevann på slanger og rørforbindelser. Når gasstrykket settes på vil såpebobler danne seg på lekkasjestedet. Om lekkasje er identifisert må gasstilførselen stenges. Toalettet kan ikke brukes før lekkasjen er utbedret.

Bruk kun slanger for beregnet for propan. Sprukne eller defekte slanger må skiftes straks.

Steng for gassen ved beholderen når anlegget ikke er i bruk, og husk å koble fra regulatoren ved lengre tids fravær. Det anbefales å innstallere gassalarm dersom dette ikke allerede er installert.

Hold alltid gassanlegg i god stand, men prøv ikke selv å reparere skader eller defekter som oppstår. Ved feil skal leverandør kontaktes.

GENERELT OM SIKKERHET I CINDERELLA MOTION

Cinderella Motion er utstyrt med flere sikkerhetsfunksjoner:

- Gasstilførsel er alltid stengt via en elektronisk styrt ventil når toalettet ikke er i forbrenningsmodus.
- Systemet overvåker forbrenningen og en flammevakt registrerer om det er fyr i brenneren. Lykkes ikke tenning, kuttes gasstilførselen, og det gis alarm med lyd og lyssignal.
- Flammevakt kutter gasstilførsel hvis flammen slukker ved tilbakeslag i brenner eller ved feil blandingsforhold gass/luft.
- Klaff i poseskål og luke til brennkammer åpner ikke før toalettlokket er lukket. Dette hindrer tilgang til forbrenningskammer.
- Toalettet har ingen ventilasjonsåpninger inn mot rommet, all luft trekkes fra utsiden. Ved feil på lufttilførsel vil systemet registrere dette, gi alarm og kutte forbrenningen.
- Forbrenningen kuttes når toalettlokket er åpent.
- Ved for høy temperatur inne i toalettkabinettet, vil temperaturvakten løses ut, og forbrenningen stanses. Temperaturvakten må resettes manuelt før toalett kan brukes igjen. Se seksjon for feilsøk.
- Toalettets skall er produsert i et brannhemmende komposittmateriale.
- Forbrenning vil ikke starte dersom askeskuffen er i feil posisjon.
- Avtrekksviften i toalettet går helt til forbrenningskammeret er tilstrekkelig avkjølt.
- Brennkammeret og eksosrør er isolert med materiale som tåler høye temperaturer.
- Alle toaletter er testet før det sendes ut på markedet

TEKNISK INFORMASJON

Sittehøyde	490 mm
Total høyde	510 mm
Bredde	390 mm
Dybde ut fra bakvegg	490 mm
Dybde skjult i bakvegg	100 mm
Vekt	20 kg
Gass	Propan (30 mBar trykk)
Gassforbruk pr bruk	Ca 180 gram
Elektrisk tilkobling	12 V
Maks størrelse på sikringskurs	4 A
Kapasitet	4 sykluser (bruk) pr time
Antall personer	6-8 personer ved normalt bruk

ADVARSEL!

Ikke bruk toalettet oftere en det som framgår av kapasitetsbegrensningen. Det vil medføre at forbrenningskammeret blir overfylt, lukt, lekkasje og toalettet kan ta skade

BESKRIVELSE

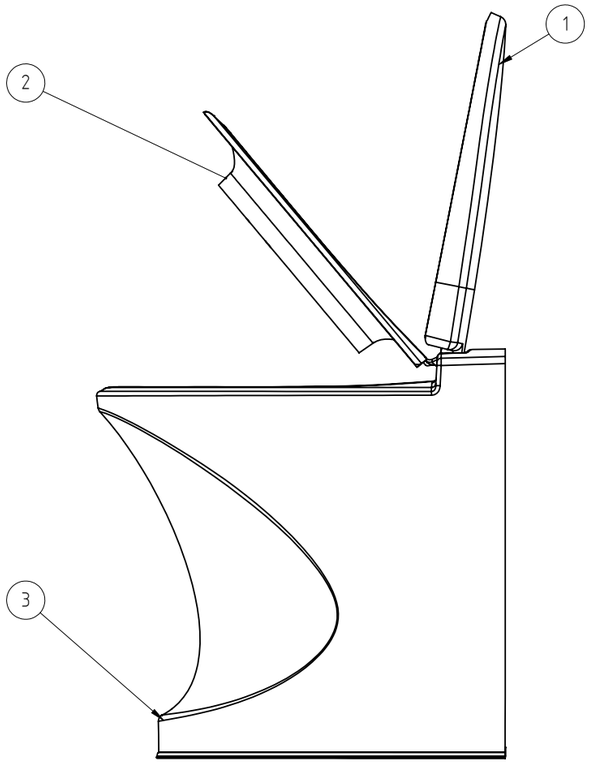

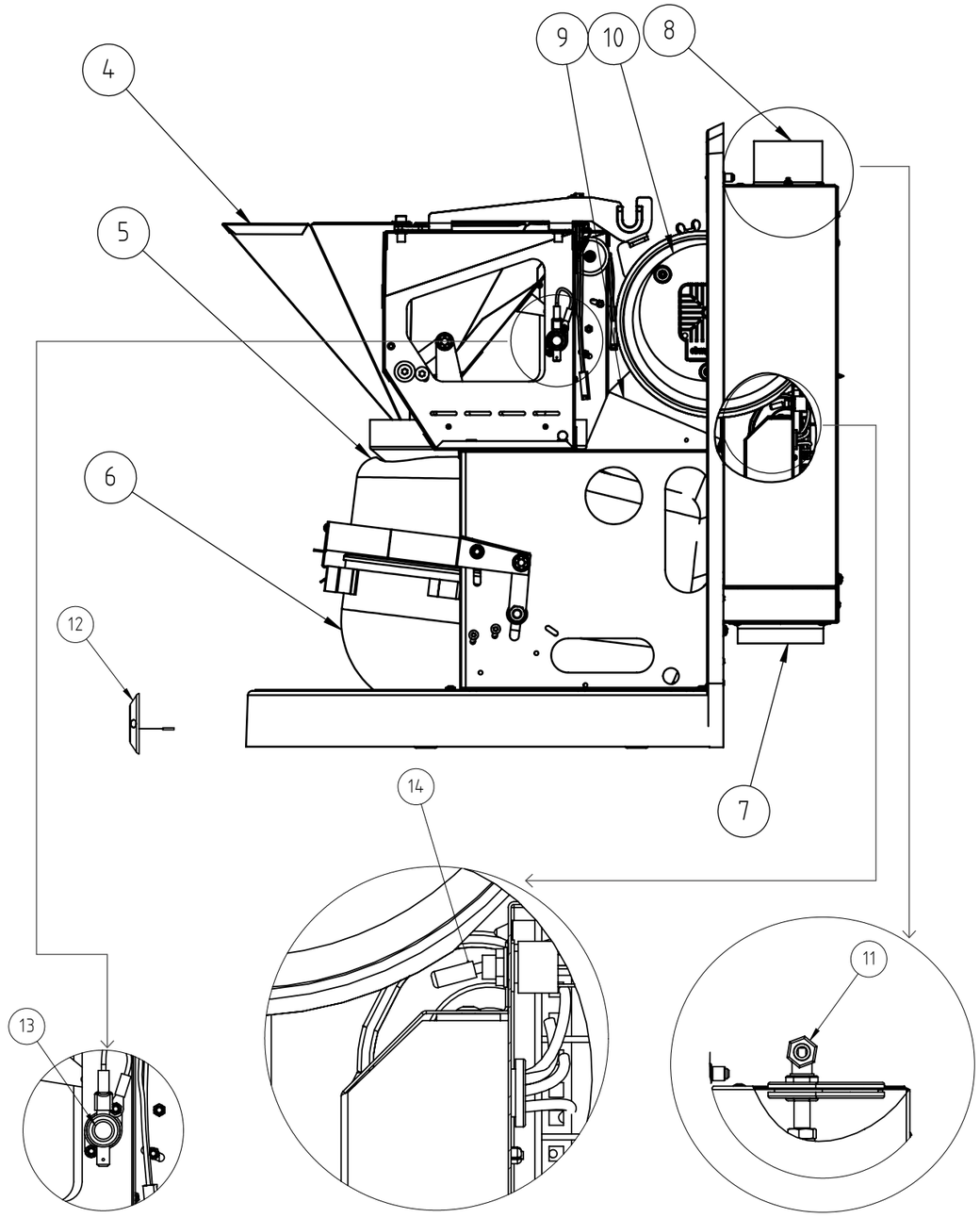

1	Lokk	8	Eksos
2	Sittering	9	Katalysator
3	Skall	10	Vifte
4	Skål	11	Gasstilkobling
5	Brennkammer	12	Betjeningspanel
6	Askeskuff	13	Temperaturvern
7	Luftinntak	14	Hovedstrømbryter

SLIK FUNGERER TOALETTET

Når toalettbesøket er avsluttet, slippes papirposen med «innhold» ned i forbrenningskammeret. Der tilføres høy varme og luft slik at væsken fordamper og restavfall brennes opp og blir til aske. Restvarme og eksos ledes ut gjennom eksosrøret. En katalysator forhindrer at eksosen lukter vondt.

BRUK (OPERASJON)

FØR BRUK

1. Påse at strøm er tilkoblet. Caravan/bobilens hovedbryter skal være på under hele forbrenningsprosessen (Caravan/bobilens display skal vise ”on”).
2. Påse at propan er tilkoblet.
3. Benytt kun ren propan eller LPG

BRUK AV TOALETTET

1. Åpne både toalettlokket og sitteringen. Rødt lys blinker og grønt lys tennes. Avtrekksvifte starter automatisk.
2. Legg pose i skålen. Bruk ny pose for hvert besøk (illustrasjon 1).
3. Legg ned sitteringen. Toalettet er klart til bruk (illustrasjon 2).
4. Bruk toalettet. Ved lite avfall, hell i en kopp vann slik at posen får nok vekt til å falle ned.
5. Lukk toalettlokket.
6. Trykk på startknappen (illustrasjon 3). Når luken lukkes starter forbrenningen. Toalettet er igjen klart for nytt besøk.
7. Gult lys i kontrollpanel indikerer at forbrenning pågår. Den vil lyse under hele forbrenningen.

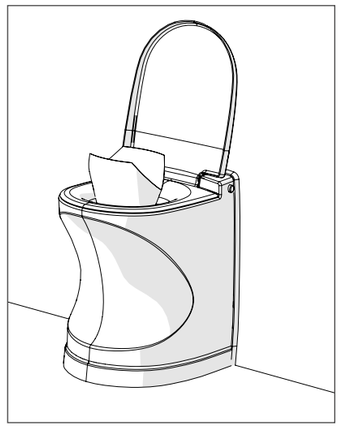

Illustrasjon 1

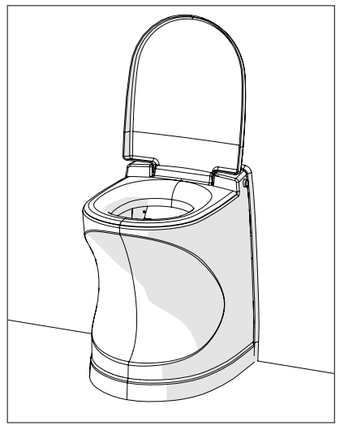

Illustrasjon 2

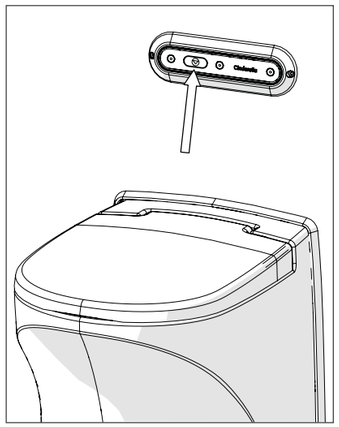

Illustrasjon 3

GENERELL INFORMASJON OM BRUK AV CINDERELLA MOITON

1. Pass på at askeskuffen er i korrekt posisjon. Hvis askeskuffen er ute av posisjon vil rød og gul lampe blinke.
2. Legg alltid pose i poseskålen før bruk.
   Toalettlokket skal alltid være nede når toalettet ikke benyttes.
3. En forbrenning vil ikke kunne starte før lokket er nede i lukket posisjon.
4. Om lokket åpnes vil en eventuelt pågående forbrenning stanse. Toalettet kan da benyttes. Etter hvert besøk startes ny forbrenning ved å trykke startknappen på kontrollpanelet. Toalettet vil selv føle når forbrenningen er ferdig.
5. Ved endt forbrenning vil gul lampe på kontrollpanelet slukke. Viften vil stoppe når temperaturen i forbrenningskammeret er tilstrekkelig lav. (1 - 1,5 time etter avsluttet forbrenning.)

TØMMING AV ASKESKUFF

Det anbefales tømming en gang i uken, eller ved tømmevarsling (vekselvis gul og rød blink på betjeningspanelet), som kommer etter ca 70 forbrenningssykluser.

1. Vent til toalettet er avkjølt og viften har stoppet.
2. Trekk kabinettet ut fra bakveggen. Ta tak ved knappen, oppe bak på toalettet (illustrasjon 4), og trekk kabinettet ut fra veggen.
3. Kabinettet vil bevege seg ut og opp ved hjelp av en heismekanisme og bli stående i serviceposisjon
4. Løsne låsefjæren og løft opp låsebøylen foran askeskuffen (illustrasjon 5) .
5. Trekk ut askeskuffen. Ta ut innsatsen i askeskuffen og tøm asken (illustrasjon 6).
6. Rengjør innsatsen for urinsalter og rester som er fastbrent. Les hvordan man på best måte rengjør innsatsen under avsnittet om ”Vedlikehold”.
7. Sett tilbake innsatsen i askeskuffen.
8. Skyv askeskuffen helt inn i posisjon til å kunne låses fast.
9. Trekk låsebøylen på plass og klikk fast askeskuffen
10. Senk kabinettet ved å trykke med begge hender på bakre del av toppen av toalettlokket (illustrasjon 7). Påse at rammen i toalettveggen (den hvite listen) omslutter kanten av skallet.

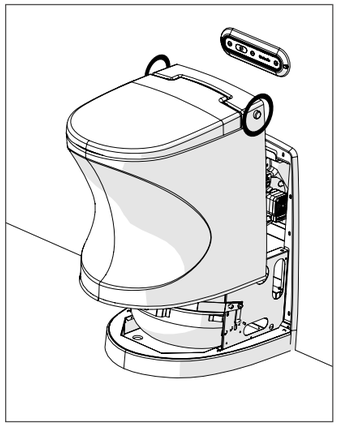

Illustrasjon 4

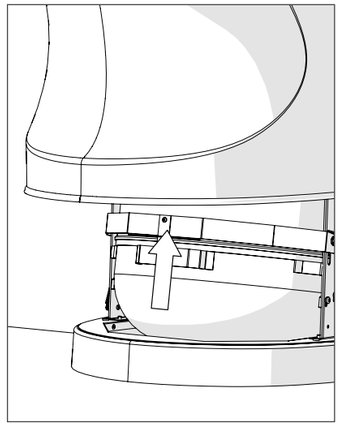

Illustrasjon 5

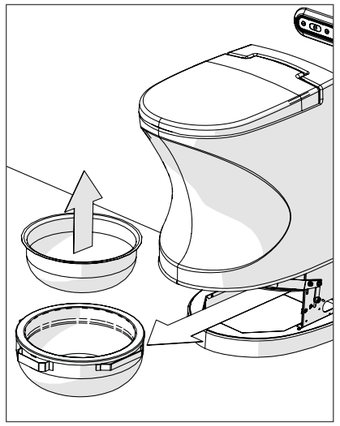

Illustrasjon 6

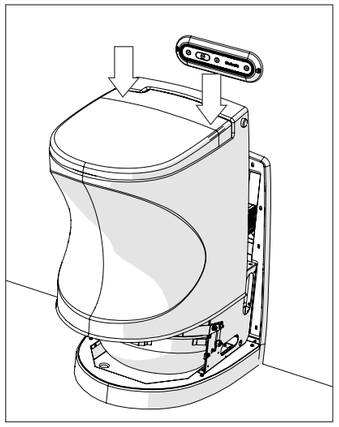

Illustrasjon 7

NB!

Asken er ren og fri for bakterier og kan i utgangspunktet tømmes uten restriksjoner. I enkelte land eller områder kan det likevel være restriksjoner knyttet til tømming av asken. Sette deg derfor inn i lovverket for respektivt land og håndter asker deretter.

VINTERBRUK
Dersom enheten skal brukes i områder hvor det er sannsynlig at det kan samle seg snø på taket av vognen/campingbilen, så benytte den medfølgende forlengeren til eksoshetten. Dette er for å unngå at eksosrøret tetter seg med snø noe som vil medføre redusert luftgjennomstrømning og dårlig forbrenning.

LYSSIGNALENE
På betjeningspanelet er det 3 lys; rødt, gult og grønt. Når disse lyser indikerer det enten hvilken drifts-modus toalettet er i eller det kan også indikere feil på toalettet (se eget avsnitt om feilsøking).

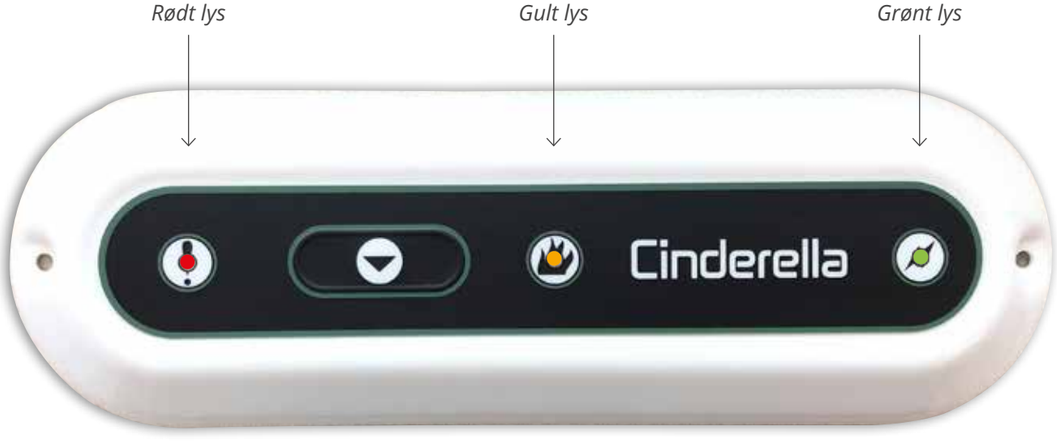

TYPE LYS	LYSSIGNAL	STATUS
● Grønt lys	Lyser kontinuerlig	Toalettet er tilkoblet normal driftsspenning
● Gult lys	Lyser kontinuerlig	Forbrenning pågår. Om toalettlokket åpnes stanser forbrenningen og toalettet kan brukes som vanlig
● Rødt lys	Blinker	Toalettlokk åpent
● ● Rødt og gult lys	Blinker	Det anbefales å tømme askeskuffen

VEDLIKEHOLD

Cinderella opererer et i ekstremt miljø med varme, syrer og avgasser. Dette medfører behov for forebyggende vedlikehold av bla. askeskuff, rørgate, vifte og katalysator. Det anbefales å gjennomføre service av toalettet på et autorisert caravanverksted i forbindelse med ordinær service på caravan/mobil enhet.

NOE VEDLIKEHOLD BØR DU IMIDLERTID GJENNOMFØRE SELV:

RENGJØRING AV ASKESKUFF

NB!

- Tømming og rengjøring av askeskuff skal kun utføres når akseskuffen er tilstrekkelig nedkjølt.
- Klorbaserte vaskemidler skal ikke benyttes da det kan medføre korrosjon på askeskuffens innsats og kan skade katalysatoren.

Utføres alltid ifm tømming av askeskuff (se beskrivelse på side 7).
1. Ta ut askeskuffen.
2. Ta innsatsen ut av askeskuffen og tøm den for aske.
3. Fyll varmt vann i innsatsen for å løse opp fastbrente rester og urinsalter. La vannet stå i 15-30 min.
4. Tøm ut vannet og børst ut rester fra innstasen. Ikke skrap med metallgjenstander da det kan skade overflaten.

RENGJØRING AV POSESKÅL

NB!

- Toalettet må være avkjølt.
- Klorbaserte vaskemidler skal ikke benyttes.
- Ikke bruk redskap som kan lage riper i metallet på poseskålen

Utføres ved behov eller i ved hver 3. tømming av akseskuff
1. Åpne toalettlokket. Hold startknappen nede til luken åpnes.
2. Luken i poseskålen vil stå i åpen stilling til toalettlokket legges ned igjen. En sikkerhetsfunksjon gjør at luken bare kan settes i åpen stilling når toaletter er avkjølt.
3. Rengjør poseskålen med en myk klut (illustrasjon 8). Benytt eventuelt papirkluter som kan slippes ned i brenn-kammeret etter rengjøring. Legg deretter toalettlokket ned igjen. Luken til brennkammeret lukkes.

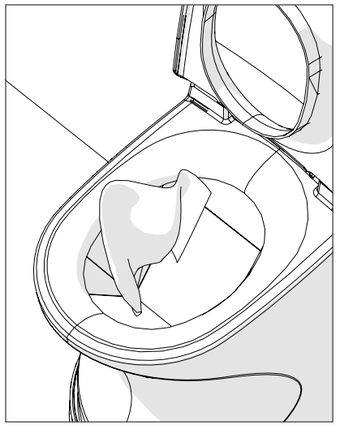

Illustrasjon 8

RENGJØRING AV KATALYSATOR

Utføres ved mistanke om dårlig forbrenning eller med en syklus på 30 bruksdager

1. Vent til toalettet er avkjølt og viften har stoppet.
2. Trekk kabinettet ut fra bakveggen. Kabinettet vil bevege seg ut og opp ved hjelp av en heismekanisme og bli stående i serviceposisjon.
3. Løft kabinettet helt av heismekanismen (illustrasjon 9).
4. Løsne skruen på vifteovergangen (illustrasjon 10).
5. Ta ut vifteovergangen. Frigjør den fra festeskruen ved å vri den litt bakover. Løft den så ut (illustrasjon 11).
6. Ta ut katalysatorrøret med katalysatoren i (illustrasjon 12).
7. Skyll katalysator i varmt vann (illustrasjon 13).
8. Sett delene sammen i motsatt rekkefølge.
9. Sett kabinettet tilbake på heismekanismen.
10. Kjør en tørr forbrenning (ved å trykke på startknappen) for å tørke opp katalysatoren.

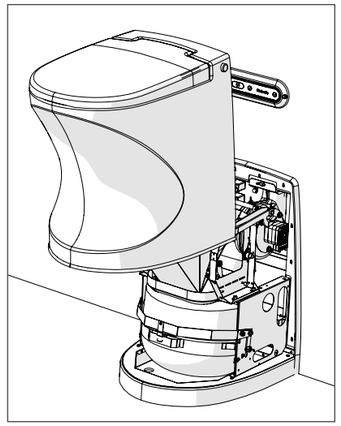

Illustrasjon 9

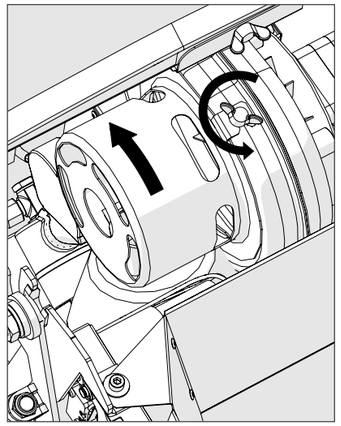

Illustrasjon 10

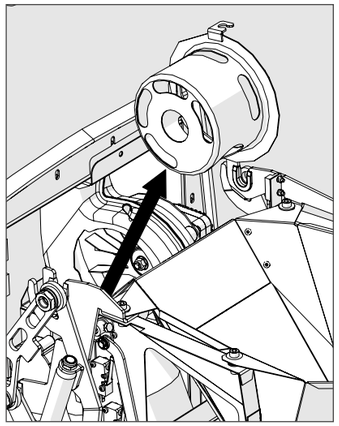

Illustrasjon 11

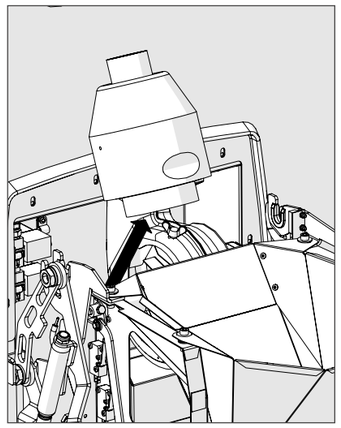

Illustrasjon 12

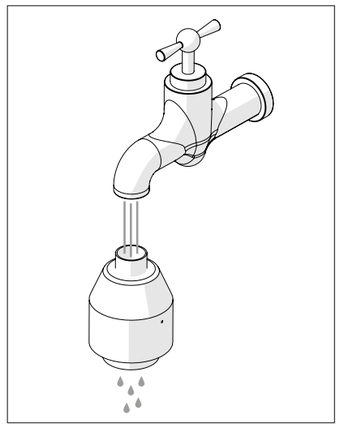

Illustrasjon 13

FEILSØKING

Feil	● Rødt lys	● Gult lys	● Grønt lys	Lydsignal	Tiltak
Feil ved avtrekksvifte	Blinker		Blinker	10 lydpulser	1. Nullstill toalettet. 2. Åpne og lukk toalettlokket 3. Start forbrenning 4. Ved gjentagende feil, kontakt forhandler/service
Feil ved gassvifte	Blinker	Blinker	Blinker	10 lydpulser	1. Nullstill toalettet 2. Åpne og lukk toalettlokket 3. Start forbrenning 4. Ved gjentagende feil, kontakt forhandler/service
Feil med gass-brenner etter 3 antenningsforsøk		Blinker		Kontinuerlig	1. Sjekk om gassen er tilkoblet 2. Evt. koble til og nullstill toalettet. 3. Resett evt. temperaturvakten. 4. Åpne og lukk toalettlokket. 5. Start forbrenning. 6. Ved gjentagende feil kontakt forhandler/service.
Kiling av luke		Blinker		10 lydpulser	**Ved varmt toalett:** 1. Trykk flere ganger på start uten å legge i ny pose. 2. Åpne lokket mellom hver gang. Hjelper ikke dette, vent til toalettet er kaldt (vifte har stoppet). **Ved kaldt toalett:** 1. Åpne toalettlokk og trykk start. Luken åpnes. 2. Fjern det som forårsaker kiling
Askeskuff står i feil posisjon	Blinker	Blinker		3 pip	Sett askeskuff i riktig posisjon
Feil på temperatur-føler, kortslutning eller brudd		Blinker	Blinker	Kontinuerlig	Forsøk å nullstill toalettet. Om dette ikke hjelper, kontakt serviceverksted eller forhandler
Temperaturvakt utløst		Blinker		Kontinuerlig	Reset temperaturvakt (se eget avsnitt)
Askeskuffen er full. Toalettet er låst for bruk	Lyser	Lyser		Kontinuerlig	Tøm og rengjør askeskuff
Ingen lys eller lydsignal					Kontroller at caravan/bobilens hovedbryter er på. Kontroller at 12 V spenning er tilkoblet.
Brent lukt utenfor caravan/bobil					Rens katalysator. Påse at eksosrøret er åpent
Lav spenning < 11,0 V			Blinker		Utbedre feilen på 12 V forsyning fra bilen/campingvognen
Laveste tillate spenning < 10,5 V. Gasstilførsel stopper			Blinker (etter 1,5 min)	10 lydpulser gjentakende	Utbedre feilen på 12 V forsyning fra bilen/campingvognen
Kritisk lav spenning. Umid-delbar utkobling				10 lydpulser	Utbedre feilen på 12 V forsyning fra bilen/campingvognen

NB!

Toalettet nullstilles ved å holde startknappen ned i 8 sekunder.
Når det høres et langt pip kan den slippes

RESETTING AV TEMPERATURVAKT

Dersom temperaturen i kabinettet blir for høy vil en temperaturvakt løse ut. For å resette denne, still deg foran toalettet og trekk kabinettet ut fra bakveggen. Temperaturvakten sitter på høyre side (illustrasjon 14). Trykk inn knappen. Når du hører og kjenner et knepp er denne resatt.

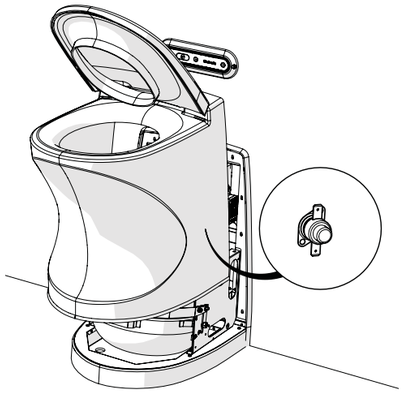

Illustrasjon 14

SERVICE

Cinderella Motion opererer i et surt miljø og høy arbeidstemperatur i forbrenningskammer. Det vil derfor oppstå behov for service før eller senere. Husk at forebyggende vedlikehold kan utsette servicebehovet vesentlig.

Ved behov for service på toalettet, ta kontakt med din forhandler og oppgi serienummer på toalettet slik at verkstedet vet hvilken modell og hvilke reservedeler som eventuelt må skaffes til ditt toalett. For oversikt over serviceverksteder besøk vår nettside www.cinderellaeco.com

GARANTI

Hva dekkes av garantien?
Denne garantien dekker material- og produksjonsfeil på Cinderella forbrenningstoalett i henhold til de vilkår, i perioden, og med unntak som er angitt nedenfor.

Hva dekkes ikke av garantien?
Garantien dekker ikke normal slitasje eller skader forårsaket av ulykker, force majeure, misbruk, feilaktig bruk, manglende overholdelse av produsentens anvisninger eller feilaktig vedlikehold. Følgeskader dekkes ikke av denne garantien.

Hvor lenge gjelder garantien?
Garantien gjelder i tre (3) år fra opprinnelig innkjøpsdato.

Hvordan håndterer Cinderella Eco Group garantisaker?
Hvis du sender inn et gyldig krav i henhold til denne garantien, vil Cinderella Eco Group, etter eget skjønn, enten reparere, erstatte eller refundere kjøpesummen på ditt Cinderella Motion forbrenningstoalett.

Hvordan bestiller jeg service?
Kontakt din campingvogn / bobilforhandler, Cinderella Eco Group eller besøk en autorisert serviceforhandler. Tilgjengelige servicealternativer er avhengig av landet der service er forespurt.

Du kan bli pålagt å fremlegge bevis på kjøpsdetaljene når du gjør krav i henhold til denne garantien. For ytterligere garantiinformasjon, se vår nettside: www.cinderellaeco.com

Cinderella Eco Group
Lyngjavegen 2
6475 Midsund
Norge
Telefon: +47 77 71 15 00
E-post: post@cinderellaeco.no
www.cinderellaeco.com

INNEHÅLL

Säkerhet....27
Gas i husvagn/husbil....27
Allmänt om säkerhet och Cinderella Motion....27
Teknisk information....28
Beskrivning....28
Så fungerar toaletten....30
Användning (funktion)....30
Före användning....30
Använda toaletten....30
Allmän information om hur Cinderella Motion används....30
Tömning av askbehållare....31
Vinterbruk....32
Ljussignaler....32
Underhåll....33
Rengöring av askbehållare....33
Rengöring av påsskål....33
Rengöring av katalysator....34
Felsökning....35
Återställa temperaturvakt....36
Garanti....37

SÄKERHET

LÄS BRUKSANVISNINGEN NOGA! SPARA DEN FÖR FRAMTIDA REFERENS.

GAS I HUSVAGN/HUSBIL

Gas ska alltid hanteras och förvaras med aktsamhet. Kontrollera behållare, slangar, rör och kopplingar innan användning.

På campingplatser bor man tätt och folk använder brännbart material, spisar, grillar och andra antändningskällor. Du bör därför informera dig om campingplatsens säkerhetsregler och se till att det finns en fungerande brandvarnare och brandsläckare i husvagnen/husbilen.

Propanbehållare ska alltid stå upprätta och får aldrig utsättas för onormal värme eller starkt solsken. Var uppmärksam på eventuellt propanläckage. Tänk på att propan är tyngre än luft. Om det läcker lägger sig gasen därför längs golvet. Läckt gas kan medföra en explosionsrisk eftersom den kan antändas av öppen eld, glödande tobak eller gnistor.

Eventuella läckage kan hittas om man penslar såpvatten på slangar och rörkopplingar. Om det läcker någonstans bildas det bubblor där när gastrycket släpps på. Om läckage konstaterats ska gastillförseln stängas av. Toaletten får inte användas innan läckan åtgärdats.

Använd endast slangar avsedda för propan. Spruckna eller defekta slangar ska omgående bytas ut.

Stäng av gasen vid behållaren när toaletten inte ska användas och kom ihåg att koppla bort regulatorn vid längre tids frånvaro. Rekommendationen är att installera gaslarm om ett sådant inte redan finns.

Håll alltid gasanläggningen i gott skick, men försök inte själv att reparera skador eller defekter. Kontakta leverantören om fel uppstår.

ALLMÄNT OM SÄKERHET OCH CINDERELLA MOTION

Cinderella Motion är utrustad med flera säkerhetsfunktioner:

- Gastillförseln är alltid avstängd via en elektroniskt styrd ventil när toaletten inte är inställd på förbränningsläge.
- Systemet övervakar förbränningen och en givare registrerar om det brinner i brännaren. Om antändningen inte lyckas stryps gastillförseln och det avges ett larm med ljud- och ljussignal.
- Gastillförseln stryps om lågan släcks inuti brännaren eller om det är fel blandningsförhållande mellan gas och luft.
- Klaffen i påsskålen och luckan till brännkammaren öppnas inte förrän toalettlocket stängts. Detta gör att det inte går att komma åt förbränningskammaren.
- Toaletten har inga ventilationsöppningar in mot rummet utan all luft tas in utifrån. Om det är fel på lufttillförseln registrerar systemet detta och avger ett larm samt avbryter förbränningen.
- Förbränningen avbryts när toalettlocket öppnas.
- Om det är för hög temperatur inne i toaletten löses temperaturvakten ut och förbränningen avbryts. Temperaturvakten måste återställas manuellt innan toaletten kan användas igen. Se avsnittet felsökning.
- Toalettens hölje är tillverkat av ett brandbeständigt kompositmaterial.
- Förbränningen startar inte om askbehållaren sitter i fel position.
- Frånluftsfläkten går ända tills förbränningskammaren är tillräckligt avkyld.
- Brännkammaren och frånluftsröret är isolerade med material som tål höga temperaturer.
- Alla toaletter testas på fabriken innan leverans.

TEKNISK INFORMATION

Sitthöjd	490 mm
Total höjd	510 mm
Bredd	390 mm
Djup från bakre vägg	490 mm
Djup för bakre inbyggnad	100 mm
Vikt	20 kg
Gas	Propan (tryck 30 mBar)
Gasförbrukning per användning	Ca 180 gram
Elanslutning	12 V
Maxstyrka för säkring	4 A
Kapacitet	4 cykler (användningar) per timme
Antal personer	6-8 personer vid normalt bruk

VARNING!

Använd inte toaletten oftare än vad den har kapacitet för. Risken är annars att förbränningskammaren blir överfylld, vilket kan orsaka lukt, läckage och toaletten kan ta skada.

BESKRIVNING

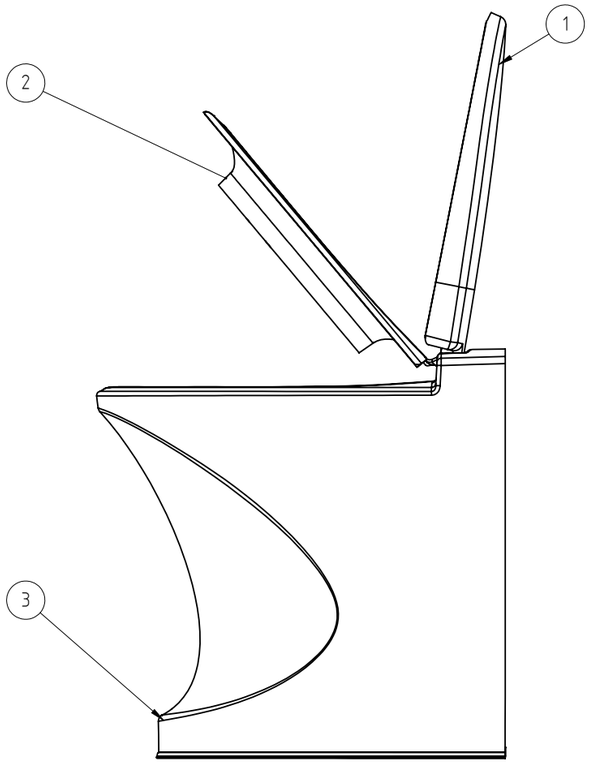

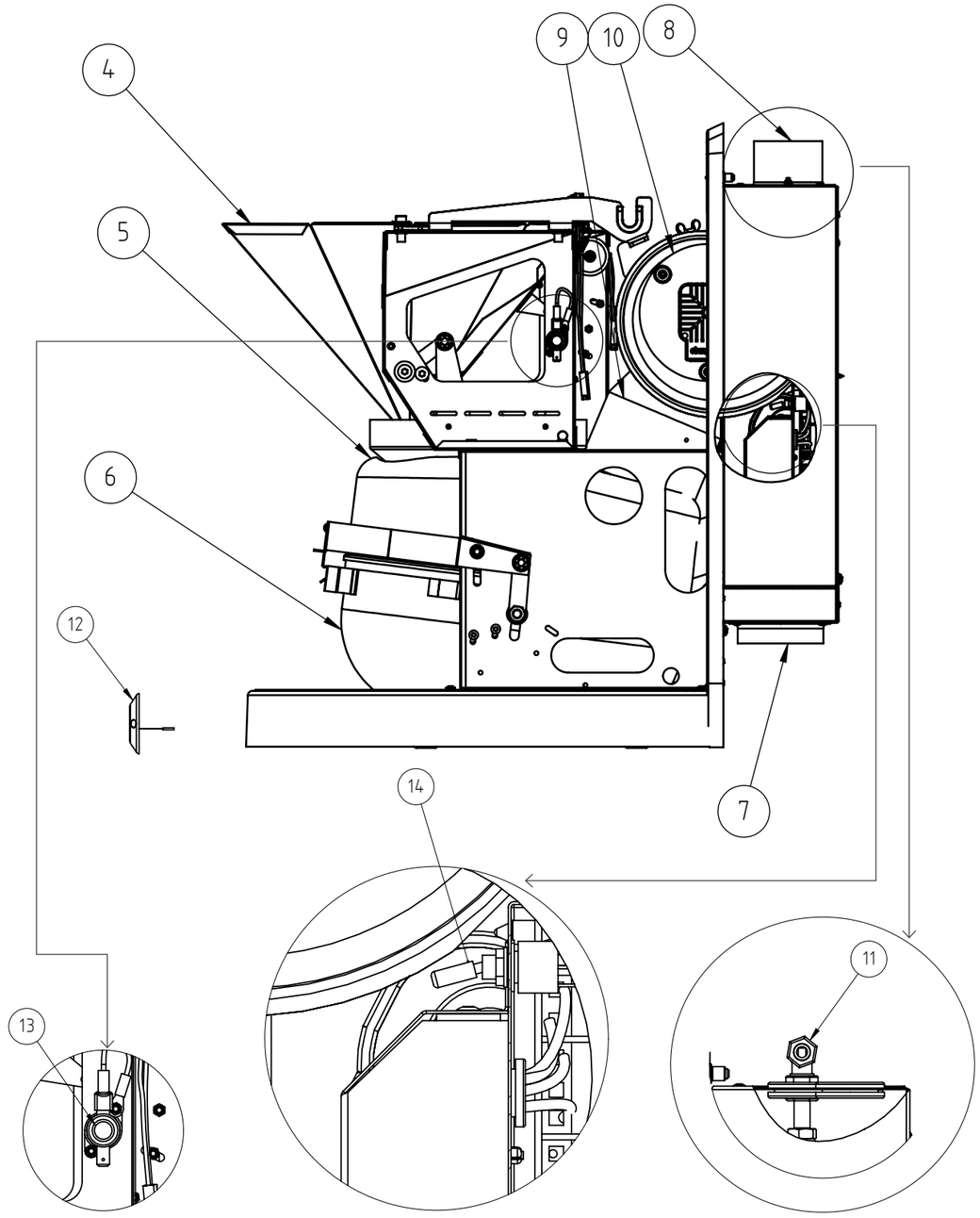

1	Lock	8	Frånluft
2	Sittring	9	Katalysator
3	Hölje	10	Fläkt
4	Skål	11	Gasanslutning
5	Brännkammare	12	Kontrollpanel
6	Askbehållare	13	Temperaturvakt
7	Luftintag	14	Huvudströmbrytare

SÅ FUNGERAR TOALETTEN

När toalettbesöket är avslutat släpps papperspåsen med "innehåll" ner i förbränningskammaren. Där tillförs hög värme och luft så att vätskan förångas och restavfallet bränns upp och blir till aska. Restvärme och frånluft leds ut genom frånluftsröret. En katalysator förhindrar att frånluften luktar illa.

ANVÄNDNING (FUNKTION)

FÖRE ANVÄNDNING

1. Se till att elen är påslagen. Husvagnens/husbilens huvudbrytare ska vara på under hela förbränningsprocessen (det ska stå "on" på husvagnens/husbilens display).
2. Se till att gasen är ansluten.
3. Använd endast ren propan eller LPG.

ANVÄNDA TOALETTEN

1. Fäll upp både toalettlocket och sittringen. Det blinkar rött och lyser grönt. Frånluftsfläkten startar automatiskt.
2. Lägg en påse i skålen. Ta en ny påse för varje besök (bild 1).
3. Lägg ner sittringen. Toaletten är nu klar att användas (bild 2).
4. Använd toaletten. Om mängden avfall är liten kan en kopp vatten hällas i påsen så att den faller nedåt.
5. Stäng toalettlocket.
6. Tryck på startknappen (bild 3). När luckan stängs startas förbränningen. Toaletten är redo för ett nytt besök.
7. Om det lyser gult på kontrollpanelen betyder det att förbränning pågår. Lampan lyser under hela förbränningen.

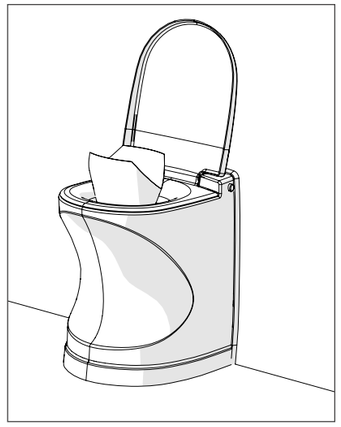

Bild 1

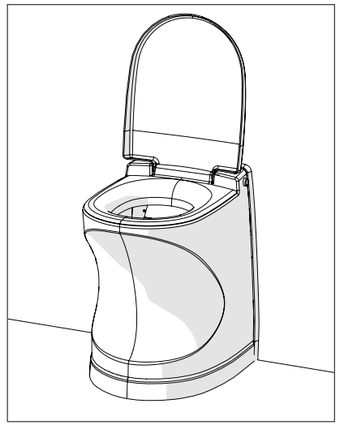

Bild 2

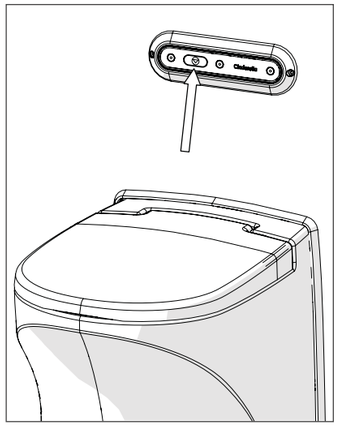

Bild 3

ALLMÄN INFORMATION OM HUR CINDERELLA MOTION ANVÄNDS

1. Se till att askbehållaren sitter i rätt position. Om den sitter fel kommer det att blinka en röd och en gul lampa.
2. Lägg alltid en påse i skålen innan användning.
   Toalettlocket ska alltid vara stängt när toaletten inte används.
3. Förbränningen kan inte starta förrän locket är i stängt läge.
4. Om locket öppnas kommer en eventuell pågående förbränning att avbrytas. Toaletten kan då användas. Efter varje besök startas en ny förbränning när startknappen trycks in på kontrollpanelen. Toaletten känner själv av när förbränningen är klar.
5. När förbränningen är klar släcks den gula lampan på kontrollpanelen. Fläkten stannar när temperaturen i förbränningskammaren är tillräckligt låg. (1–1,5 timme efter avslutad förbränning.)

TÖMNING AV ASKBEHÅLLARE

Behållaren ska tömmas en gång i veckan eller när systemet säger till (det blinkar växelvis rött och gult på kontrollpanelen), vilket sker efter cirka 70 förbränningscykler.

1. Vänta tills toaletten är avkyld och fläkten har stannat.
2. Dra ut toalettstolen från bakre väggen. Ta tag vid knapparna högt upp på toalettens sidor (bild 4) och dra ut toaletten från väggen.
3. Toalettstolen rör sig utåt och uppåt med hjälp av en lyftmekanism som stannar i underhållsläge.
4. Lossa låsfjädern och lyft upp låsbygeln framför askbehållaren (bild 5).
5. Dra ut askbehållaren. Ta ut insatsen ur askbehållaren och töm ur askan (bild 6).
6. Rengör insatsen och avlägsna urinsalter och fastbrända rester. Läs om hur man bäst rengör insatsen i avsnittet "underhåll".
7. Sätt tillbaka insatsen i askbehållaren.
8. Skjut in askbehållaren helt så att den låses fast.
9. Tryck låsbygeln på plats och klicka fast askbehållaren.
10. Sänk ner toalettstolen genom att trycka med båda händerna baktill på toalettlockets ovansida (bild 7). Se till att ramen (den vita listen) omsluter höljets kant.

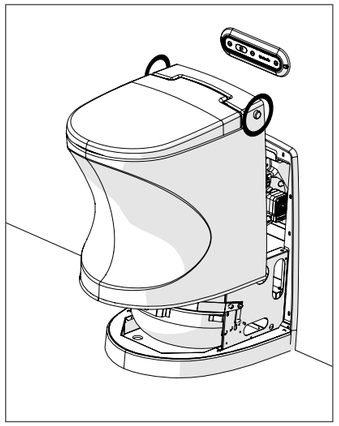

Bild 4

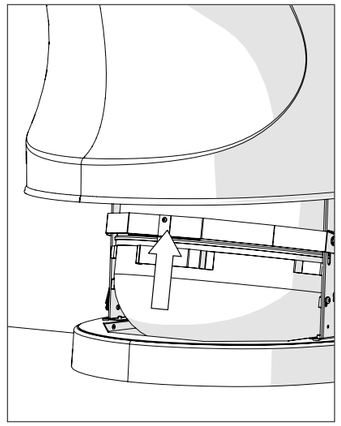

Bild 5

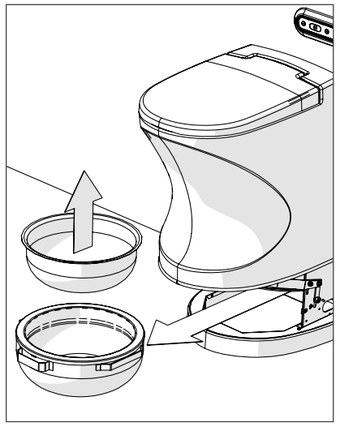

Bild 6

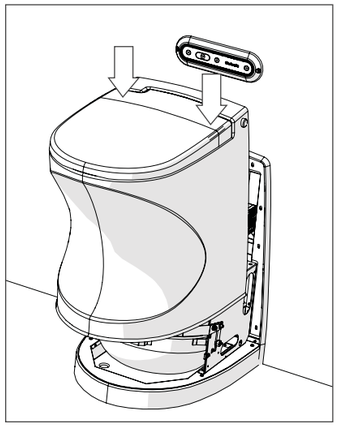

Bild 7

OBS!

Askan är ren och fri från bakterier och kan i de flesta fall tömmas utan restriktioner. I vissa länder eller områden kan det dock finnas restriktioner för tömning av aska. Kontrollera därför vad som gäller för respektive plats och hantera askan därefter.

VINTERBRUK
Om utrustningen ska användas på en plats där det är troligt att det lägger sig snö på husvagnens/-bilens tak ska den medföljande skorstensförlängaren användas. Detta för att undvika att frånluftsröret täpps till av snö, vilket medför minskad luftgenomströmning och dålig förbränning.

LJUSSIGNALER
På kontrollpanelen finns tre lampor: röd, gul och grön. När de lyser visar de antingen vilket driftsläge toaletten är i eller så kan de indikera att det är något fel på toaletten (se avsnittet felsökning).

TYP AV LAMPA	LJUSSIGNAL	STATUS
● Grön lampa	Lyser kontinuerligt	Toaletten är ansluten till normal driftsspänning.
● Gul lampa	Lyser kontinuerligt	Förbränning pågår. Om toalettlocket öppnas avbryts förbränningen och toaletten kan användas som vanligt.
● Röd lampa	Blinkar	Toalettlock öppet
● ● Röd och gul lampa	Blinkar	Askbehållaren bör tömmas

UNDERHÅLL

Miljön inuti Cinderella är extrem med värme, syror och avgaser. Det innebär att bl.a. askbehållare, rör, fläkt och katalysator behöver underhållas i förebyggande syfte. Vi rekommenderar att det utförs underhåll av toaletten hos en auktoriserad verkstad i samband med att husvagnen/husbilen genomgår normal service.

VISST UNDERHÅLL BÖR DU DOCK SKÖTA SJÄLV:

RENGÖRING AV ASKBEHÅLLARE

OBS!

- Askbehållaren får endast tömmas och rengöras när behållaren har svalnat.
- Klorbaserade rengöringsmedel får inte användas eftersom insatsen då kan korrodera och katalysatorn skadas.

Utförs alltid när askbehållaren töms (se beskrivning på sid 7).
1. Ta ut askbehållaren.
2. Ta ut insatsen ur behållaren och töm ur askan.
3. Fyll insatsen med varmt vatten för att lösa upp fastbrända rester och urinsalter. Låt vattnet stå i 15–30 min.
4. Töm ut vattnet och borsta ur resterna. Skrapa inte med något metallföremål eftersom ytan då kan skadas.

RENGÖRING AV PÅSSKÅL

OBS!

- Toaletten får inte vara varm.
- Klorbaserade rengöringsmedel får inte användas.
- Använd inte redskap som kan repa metallen i påsskålen.

Utförs vid behov eller var tredje gång askbehållaren töms
1. Öppna toalettlocket. Håll in startknappen tills luckan öppnas.
2. Luckan i påsskålen kommer att vara öppen tills toalettlocket fälls ner igen. En säkerhetsfunktion gör att luckan bara kan ställas i öppet läge när toaletten är avkyld.
3. Rengör påsskålen med en mjuk trasa (bild 8).
   Använd alternativt papper som kan släppas ner i brännkammaren efter rengöring. Fäll sedan ner toalettlocket igen. Luckan till brännkammaren stängs.

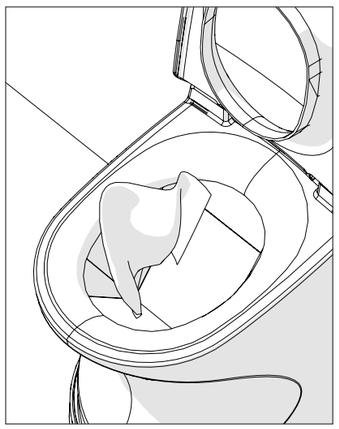

Bild 8

RENGÖRING AV KATALYSATOR

Utförs vid misstanke om dålig förbränning eller efter 30 dagars användning

1. Vänta tills toaletten är avkyld och fläkten har stannat.
2. Dra ut toalettstolen från bakre väggen. Toalettstolen rör sig utåt och uppåt med hjälp av en lyftmekanism som stannar i underhållsläge.
3. Lyft av toalettstolen helt från lyftmekanismen (bild 9).
4. Lossa skruven på fläktanslutningen (bild 10).
5. Ta bort fläktanslutningen. Frigör den från fästskruven genom att vrida den något bakåt. Lyft sedan ut den (bild 11).
6. Ta ut katalysatorröret och katalysatorn (bild 12).
7. Skölj katalysatorn i varmt vatten (bild 13).
8. Sätt tillbaka delarna i omvänd ordning.
9. Sätt tillbaka toalettstolen på lyftmekanismen.
10. Kör en torr förbränning (genom att trycka in startknappen) så att katalysatorn blir torr.

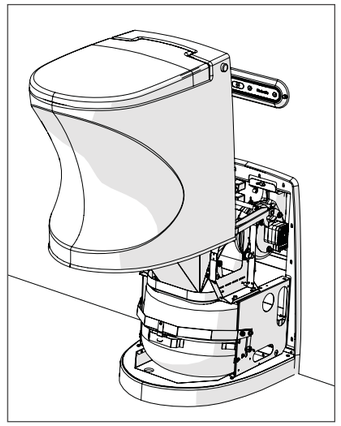

Bild 9

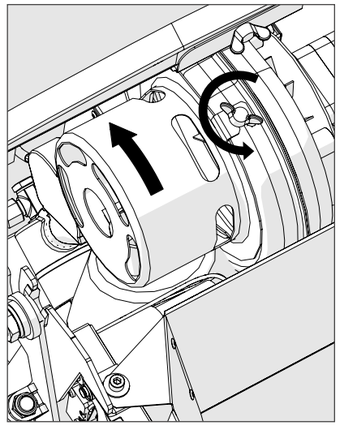

Bild 10

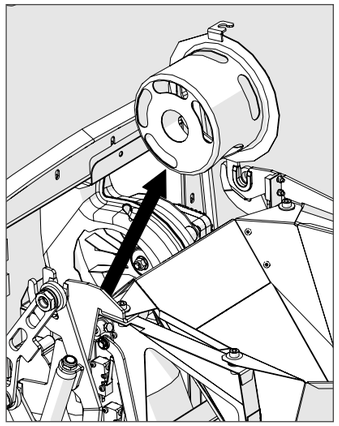

Bild 11

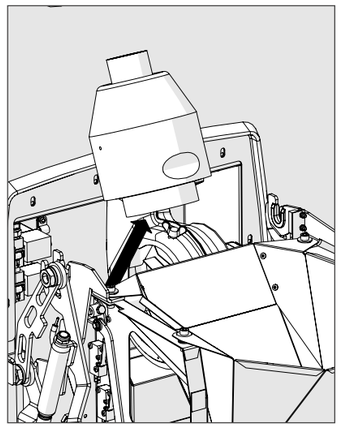

Bild 12

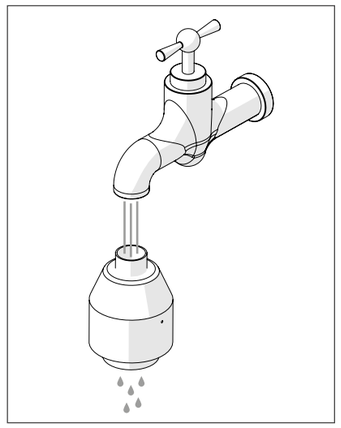

Bild 13

FELSÖKNING

Fel	● Röd lampa	● Gul lampa	● Grön lampa	Ljudsignal	Åtgärd
Fel på frånluftsfläkt	Blinkar		Blinkar	10 ljudpulser	1. Nollställ toaletten. 2. Öppna och stäng toalettlocket 3. Starta förbränning 4. Kontakta återförsäljare/ verkstad om felet återkommer.
Fel på gasfläkt	Blinkar	Blinkar	Blinkar	10 ljudpulser	1. Nollställ toaletten 2. Öppna och stäng toalettlocket 3. Starta förbränning 4. Kontakta återförsäljare/ verkstad om felet återkommer.
Fel på gas-brännare efter 3 antändningsförsök		Blinkar		Kontinuerligt	1. Kontrollera att gasen är ansluten. 2. Anslut ev. gas och nollställ toaletten. 3. Återställ ev. temperaturvakten. 4. Öppna och stäng toalettlocket. 5. Starta förbränning. 6. Kontakta återförsäljare/ verkstad om felet återkommer.
Luckan har fastnat		Blinkar		10 ljudpulser	**Varm toalett:** 1. Tryck flera gånger på start utan att lägga i en ny påse. 2. Öppna locket mellan varje gång. Om detta inte hjälper väntar du tills toaletten är kall (fläkt avstängd). **Kall toalett:** 1. Öppna toalettlocket och tryck på start. Luckan öppnas. 2. Avlägsna det som fått luckan att fastna.
Askbehållare i fel position	Blinkar	Blinkar		3 pip	Sätt askbehållaren i rätt läge
Fel på temperatur-givare, kortslutning eller kretsbrott		Blinkar	Blinkar	Kontinuerligt	Försök nollställa toaletten. Kontakta serviceverkstad eller återförsäljare om detta inte hjälper.
Temperaturvakt utlöst		Blinkar		Kontinuerligt	Återställ temperaturvakt (se särskilt avsnitt)
Askbehållaren är full. Toaletten är låst och kan inte användas.	Lyser	Lyser		Kontinuerligt	Töm och rengör askbehållaren
Ingen ljus- eller ljudsignal					Kontrollera att husvagnens huvudbrytare är på. Kontrollera att 12 V spänning är ansluten.
Bränd lukt utanför husbil/husvagn					Rengör katalysatorn. Se till att frånluftsröret inte är tilltäppt.
Låg spänning < 11,0 V			Blinkar		Åtgärda felet så att spänningen från bilen/husvagnen är 12 V
Lägsta tillåtna spänning < 10,5 V. Gastillförseln stryps			Blinkar (efter 1,5 min)	10 ljudpulser upprepande	Åtgärda felet så att spänningen från bilen/husvagnen är 12 V
Kritiskt låg spänning. Omedelbar frånkoppling.				10 ljudpulser	Åtgärda felet så att spänningen från bilen/husvagnen är 12 V

OBS!

Toaletten nollställs när startknappen trycks in i 8 sekunder.
När det hörs ett långt pip kan den släppas.

ÅTERSTÄLLNING AV TEMPERATURVAKT

Om temperaturen i toaletten blir för hög kommer en temperaturvakt att lösas ut. För att återställa den ställer du dig framför toaletten och drar ut den från väggen. Temperaturvakten sitter på höger sida (bild 14). Tryck in knappen. När du hör och känner ett knäpp är den återställd.

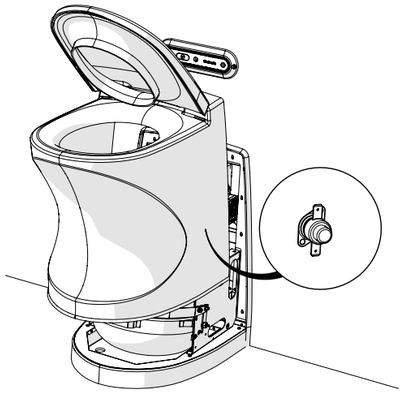

Bild 14

SERVICE

I Cinderella Motions förbränningskammare är miljön sur och arbetstemperaturen hög. Därför kommer det förr eller senare att uppstå behov av service. Tänk på att förebyggande underhåll minskar behovet av service betydligt.

När toaletten behöver service kontaktar du din återförsäljare och uppger toalettens serienummer så att verkstaden vet vilken modell det är och vilka reservdelar som eventuellt måste införskaffas. En översikt över serviceverkstäder finns på vår webbplats www.cinderellaeco.com.

GARANTI

Vad omfattas av garantin?
Denna garanti täcker material- och tillverkningsfel på Cinderellas förbränningstoalett enligt de villkor, under den period och med de undantag som anges nedan.

Vad omfattas inte av garantin?
Garantin täcker inte normalt slitage eller skador orsakade av incidenter, force majeure eller felaktig hantering och gäller inte om tillverkarens instruktioner inte följts eller om underhåll skett på olämpligt sätt. Följdskador täcks inte av denna garanti.

Hur länge gäller garantin?
Garantin gäller i tre (3) år från inköpsdatum.

Hur hanterar Cinderella Eco Group garantiärenden?
Om du lämnar in ett giltigt garantianspråk kommer Cinderella Eco Group att reparera eller byta ut din Cinderella förbränningstoalett, alternativt återbetala inköpskostnaden efter att en bedömning gjorts.

Hur beställer jag service?
Kontakta din husvagns-/husbilsåterförsäljare, Cinderella Eco Group eller besök en auktoriserad serviceleverantör. Vilka servicealternativ som finns tillgängliga beror på i vilket land servicen beställs.

Du kan behöva lämna in relevant inköpsbevis när du åberopar garantin.
Mer information om garantin finns på vår webbplats: www.cinderellaeco.com

Cinderella Eco Group
Lyngjavegen 2
6475 Midsund
Norge
Telefon: +47 77 71 15 00
E-post: post@cinderellaeco.no
www.cinderellaeco.com

SISÄLTÖ

Turvallisuus 39
Kaasun käyttö asuntovaunussa tai matkailuautossa 39
Yleistä turvallisuustietoa Cinderella Motion -käymälästä 39
Tekniset tiedot 40
Kuvaus 40
Käymälän toiminta 42
Käyttö 42
Ennen käyttöä 42
Käymälän käyttö 42
Yleistä tietoa Cinderella Motion -käymälän käytöstä 42
Tuhkasäiliön tyhjentäminen 43
Talvikäyttö 44
Merkkivalot 44
Huolto 45
Tuhkasäiliön puhdistaminen 45
Istuinaltaan puhdistaminen 45
Katalysaattorin puhdistaminen 46
Vianetsintä 47
Lämpötilavahdin nollaus 48
Takuu 49

TURVALLISUUS

LUE KÄYTTÖOHJE HUOLELLISESTI JA SÄILYTÄ SE TULEVAN TARPEEN VARALTA.

KAASUN KÄYTTÖ ASUNTOVAUNUSSA TAI MATKAILUAUTOSSA

Kaasun käyttö ja säilytys vaativat huolellisuutta. Tarkista pullo, letkut, putket ja liitännät ennen käyttöä.

Leirintäalueilla majoitutaan lähekkäin ja käytetään palavia materiaaleja, keittolevyjä, grillejä ja muita sytytyslähteitä. Siksi suosittelemme tutustumaan leirintäalueen turvamääräyksiin ja huolehtimaan siitä, että vaunussa tai autossa on toimiva palovaroitin ja sammutin.

Propaanisäiliöitä on aina säilytettävä pystyasennossa. Niitä ei saa altistaa poikkeukselliselle kuumuudelle eikä voimakkaalle auringonpaisteelle. Huolehdi, ettei propaania pääse vuotamaan. Muista, että propaani on ilmaa painavampaa. Vuodon sattuessa kaasu kerääntyy vaunun tai auton lattian tasoon. Kaasuvuodossa ilmasta voi tulla räjähdysaltista, ja kaasu voi syttyä avotulesta, tupakasta tai staattisesta sähköpurkauksesta.

Vuodot voi havaita sivelemällä saippuavettä letkuihin ja putkiliitäntöihin. Kun kaasu avataan, vuotokohtaan ilmestyy saippuakuplia. Jos havaitset vuodon, sulje kaasuhana. Käymälää ei saa käyttää, ennen kuin vuotokohta on korjattu.

Käytä vain propaanille tarkoitettuja letkuja. Halkeilleet ja vialliset letkut on vaihdettava uusiin välittömästi.

Sulje kaasuhana, kun käymälä ei ole käytössä. Jos käymälä jää pitkäksi aikaa käyttämättömäksi, irrota regulaattori. Jos autossa tai vaunussa ei vielä ole kaasuhälytintä, suosittelemme sellaisen asentamista.

Pidä kaasulaitteisto hyvässä kunnossa, mutta älä yritä itse korjata mahdollisia vaurioita tai vikoja. Vian ilmetessä ota yhteyttä toimittajaan.

YLEISTÄ TURVALLISUUSTIETOA CINDERELLA MOTION -KÄYMÄLÄSTÄ

Cinderella Motion -käymälässä on useita turvallisuustoimintoja:

- Kun käymälä ei ole polttotilassa, sähköisesti ohjattu venttiili pitää kaasunsyötön suljettuna.
- Järjestelmä valvoo palamista, ja liekkivahti tarkkailee, palaako poltin. Jos sytytys ei onnistu, kaasunsyöttö katkaistaan, järjestelmä antaa äänimerkin ja sytyttää merkkivalon.
- Jos polttimen takaiskuventtiili sammuttaa liekin tai poltin sammuu kaasun ja ilman väärän sekoitussuhteen vuoksi, liekkivahti katkaisee kaasunsyötön.
- Istuinaltaan läppä ja polttokammion luukku voidaan avata vasta, kun käymälän kansi on suljettu. Tämä turvaominaisuus estää pääsyn polttokammioon.
- Käymälässä ei ole sisätiloihin suunnattuja ilmanvaihtoaukkoja, vaan ilma otetaan ulkoa. Jos ilmansyötössä ilmenee vika, järjestelmä antaa hälytyksen ja keskeyttää polton.
- Kun käymälän kansi avataan, poltto keskeytyy.
- Jos käymälän lämpötila nousee liian suureksi, lämpötilavahti laukeaa ja poltto keskeytyy. Lämpötilavahti on nollattava manuaalisesti, ennen kuin käymälää voi käyttää uudelleen. Katso ohjeet vianetsintäosiosta.
- Käymälän kotelo on paloa hidastavaa komposiittimateriaalia.
- Jos tuhkasäiliö on väärässä asennossa, poltto ei käynnisty.
- Käymälän poistotuuletin huolehtii polttokammion riittävästä jäähdytyksestä.
- Polttokammio ja poistoilmaputki on eristetty suuria lämpötiloja kestävällä materiaalilla.
- Kaikki käymälät testataan, ennen kuin ne lähtevät tehtaalta.

TEKNISET TIEDOT

Istuinkorkeus	490 mm
Kokonaiskorkeus	510 mm
Leveys	390 mm
Syvyys takaseinästä	490 mm
Upotussyvyys takaseinään	100 mm
Paino	20 kg
Kaasu	Propaani (30 mbarin paine)
Kaasunkulutus/käyttökerta	n. 180 g
Jännite	12 V
Sulakkeen enimmäiskoko	4 A
Kapasiteetti	4 polttoa (käyttökertaa) tunnissa
Käyttäjien määrä	6–8 henkilöä normaalikäytössä

VAROITUS!

Käymälää ei saa käyttää ilmoitettua kapasiteettia tiheämmin. Jos niin tehdään, polttokammio täyttyy liikaa, mikä voi aiheuttaa hajua ja vuotoa sekä vahingoittaa käymälää.

KUVAUS

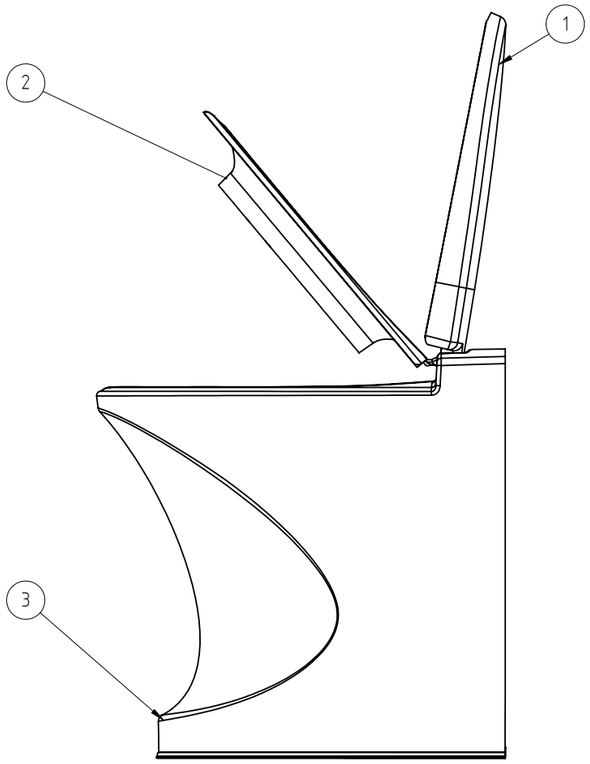

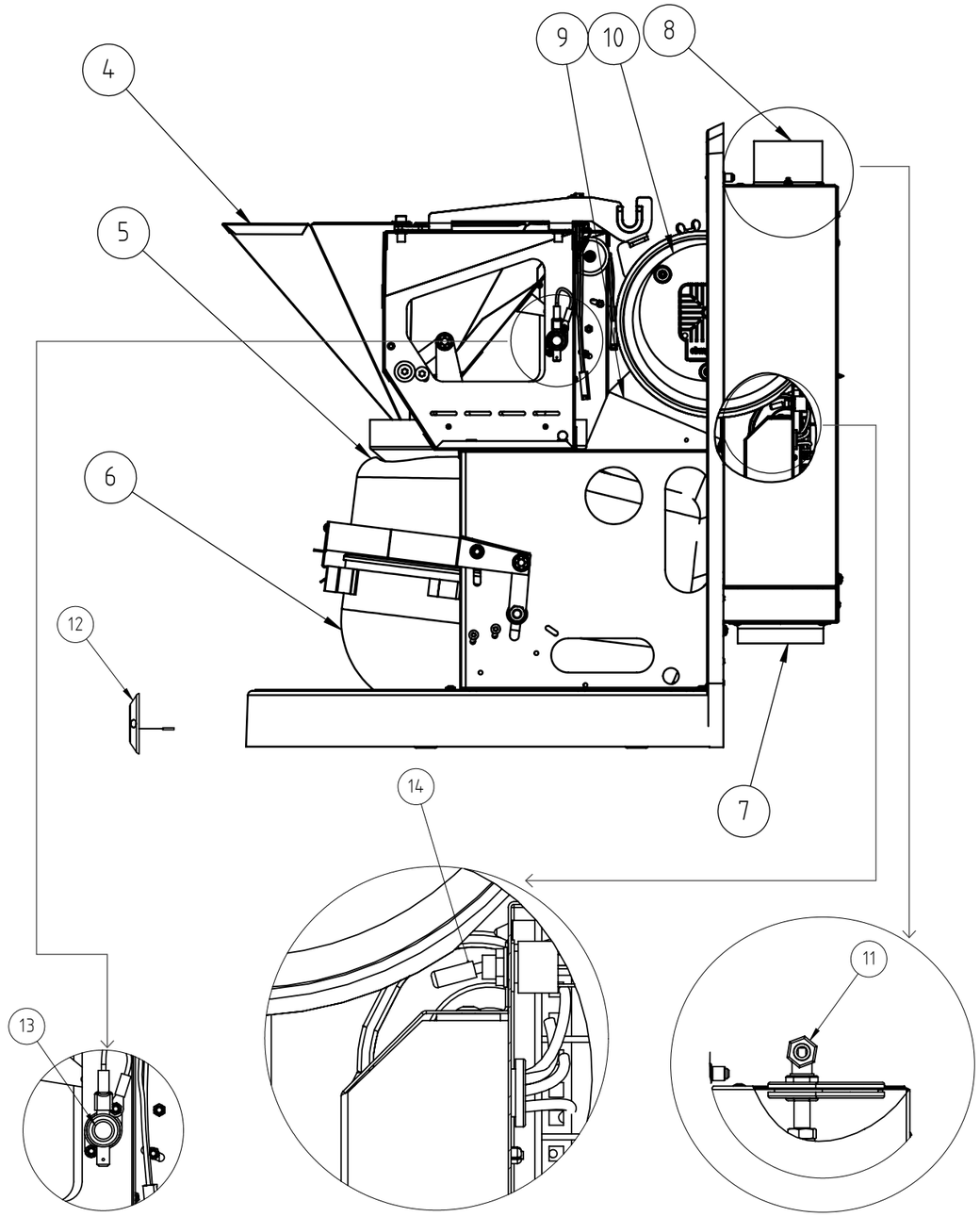

1	Kansi	8	Poistoilmaputki
2	Istuinrengas	9	Katalysaattori
3	Kotelo	10	Tuuletin
4	Istuinallas	11	Kaasuliitäntä
5	Polttokammio	12	Ohjauspaneeli
6	Tuhkasäiliö	13	Lämpötilavahti
7	Ilmansyöttö	14	Pääkytkin

KÄYMÄLÄN TOIMINTA

Käymälässä asioinnin jälkeen paperipussi sisältöineen putoaa polttokammioon. Kammio kuumenee, jolloin neste höyrystyy ja kiinteä aines palaa tuhkaksi. Ylimääräinen lämpö ja palokaasut johdetaan ulos poistoilmaputkea pitkin.Katalysaattori poistaa pahan hajun palokaasuista.

KÄYTTÖ

ENNEN KÄYTTÖÄ

1. Tarkista, että käymälään on kytketty virta. Asuntovaunun tai matkailuauton pääkatkaisijan tulee olla kytkettynä päälle koko polttoprosessin ajan (asuntovaunun tai matkailuauton näytöllä tulee olla teksti ”on”).
2. Tarkista, että kaasuhana on auki.
3. Käytä vain puhdasta propaania tai nestekaasua.

KÄYMÄLÄN KÄYTTÖ

1. Nosta käymälän kansi ja istuinrengas ylös. Punainen valo vilkkuu ja vihreä syttyy. Poistotuuletin käynnistyy automaattisesti.
2. Pane pussi istuinaltaaseen. Käytä jokaisella kerralla uutta pussia (ks. piirros 1).
3. Laske istuinrengas alas. Käymälä on käyttövalmis (ks. piirros 2).
4. Käytä käymälää. Jos pussiin tulee vain vähän sisältöä, kaada sinne kupillinen vettä, jotta pussista tulee riittävän painava ja se putoaa polttokammioon.
5. Sulje käymälän kansi.
6. Paina käynnistyspainiketta (ks. piirros 3). Poltto käynnistyy, kun kansi on suljettu. Käymälä on jälleen käyttövalmis.
7. Kun ohjauspaneelissa palaa keltainen valo, poltto on käynnissä. Valo palaa koko polton ajan.

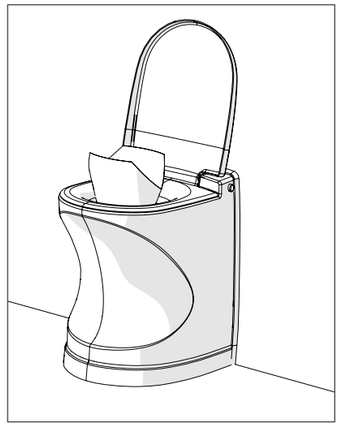

Piirros 1

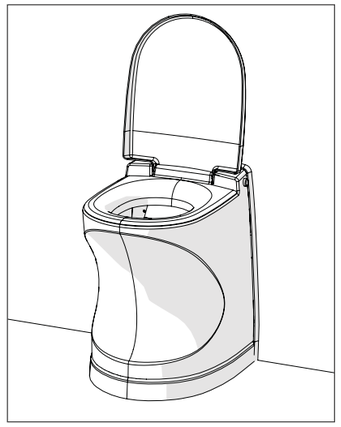

Piirros 2

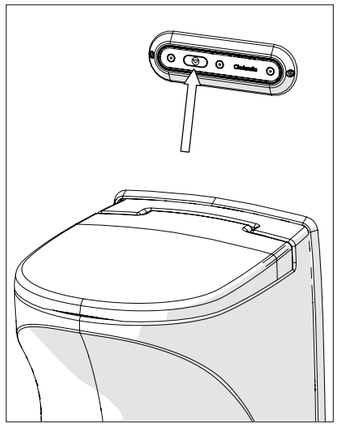

Piirros 3

YLEISTÄ TIETOA CINDERELLA MOTION -KÄYMÄLÄN KÄYTÖSTÄ

1. Tarkista, että tuhkasäiliö on oikein paikoillaan. Jos tuhkasäiliö ei ole paikoillaan, punainen ja keltainen valo vilkkuvat.
2. Pane istuinaltaaseen pussi aina ennen käymälän käyttöä.
   Kun käymälää ei käytetä, sen kannen on aina oltava kiinni.
3. Poltto voi käynnistyä vain, kun kansi on suljettu.
4. Jos kansi avataan, mahdollisesti käynnissä oleva poltto keskeytyy. Käymälää voi tällöin käyttää. Jokaisen käyttökerran jälkeen käynnistetään uusi poltto painamalla ohjauspaneelin käynnistyspainiketta. Käymälä tunnistaa itse, milloin poltto on valmis.
5. Kun poltto on valmis, ohjauspaneelin keltainen valo sammuu. Tuuletin sammuu, kun polttokammion lämpötila on riittävän alhainen (1–1,5 tuntia polton päättymisen jälkeen).

TUHKASÄILIÖN TYHJENTÄMINEN

Tuhkasäiliö suositellaan tyhjennettäväksi kerran viikossa tai kun käymälä antaa tyhjennysilmoituksen (ohjauspaneelin keltainen ja punainen valo vilkkuvat vuorotellen). Tyhjennysilmoitus tulee noin 70 polttokerran jälkeen.

1. Odota, että käymälä on jäähtynyt ja tuuletin pysähtynyt.
2. Irrota kotelo takaseinästä. Paina käymälän takana yläosassa olevaa painiketta (ks. piirros 4) ja vedä kotelo irti seinästä.
3. Nostinmekanismi liikuttaa koteloa ulos- ja ylöspäin, ja se jää huoltoasentoon.
4. Löysää lukitusjousta ja nosta tuhkasäiliön edessä oleva lukitussalpa ylös (ks. piirros 5).
5. Vedä tuhkasäiliö ulos. Irrota tuhkasäiliön sisäosa ja tyhjennä se (ks. piirros 6).
6. Puhdista virtsan suolat ja kiinnipalaneet jäämät sisäosasta. Ohjeet sisäosan puhdistamiseen ovat tämän käyttöohjeen huolto-osiossa.
7. Pane sisäosa paikoilleen tuhkasäiliöön.
8. Työnnä tuhkasäiliö kokonaan paikoilleen, jotta se voidaan lukita.
9. Vedä lukitussalpa paikoilleen ja napsauta tuhkasäiliö kiinni.
10. Laske kotelo paikoilleen painamalla molemmilla käsillä käymälän kannen takaosan päältä (ks. piirros 7). Tarkista, että käymälän seinän kehys (valkoinen lista) kiertää koko istuinaltaan reunan.

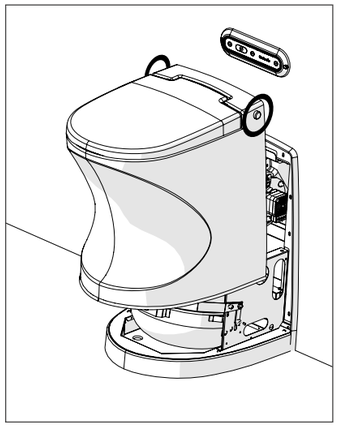

Piirros 4

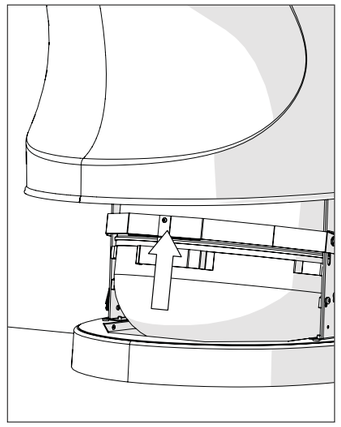

Piirros 5

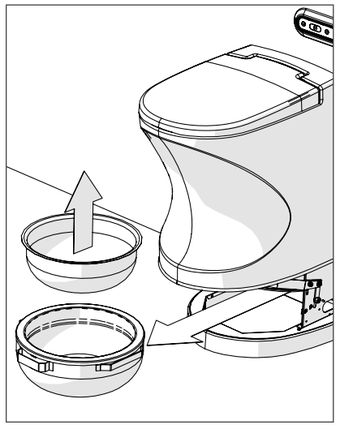

Piirros 6

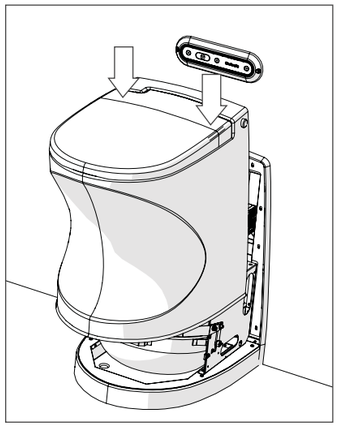

Piirros 7

HUOMAA!

Tuhka on puhdasta ja bakteeritonta, joten sen hävittämiseen ei yleensä liity rajoituksia. Joissakin maissa ja joillakin alueilla saattaa kuitenkin olla tuhkan hävittämistä koskevia rajoituksia. Tutustu kunkin maan lainsäädäntöön ja käsittele tuhkaa sen mukaisesti.

TALVIKÄYTTÖ
Jos käymälää käytetään alueilla, joilla vaunun tai auton katolle voi kertyä lunta, on käytettävä poistoilmaputken hatun jatkokappaletta. Se lunta tukkimasta poistoilmaputkea, mikä heikentäisi ilmanvaihtoa ja palamista.

MERKKIVALOT
Ohjauspaneelissa on kolme valoa: punainen, keltainen ja vihreä. Ne kertovat käymälän kulloisenkin tilan ja ilmaisevat käymälän toiminnassa ilmenevät viat (ks. vianetsintä).

VALON VÄRI	VALOMERKKI	TILA
● Vihreä	Palaa	Käymälä on kytketty normaaliin käyttöjännitteeseen.
● Keltainen	Palaa	Poltto käynnissä. Jos käymälän kansi avataan, poltto keskeytyy ja käymälää voi käyttää normaalisti.
● Punainen	Vilkkuu	Käymälän kansi on auki.
● ● Punainen ja keltainen	Vilkkuvat	Tuhkasäiliö on tyhjennettävä.

HUOLTO

Cinderella-käymälän toiminnassa esiintyy korkeita lämpötiloja, happoja ja palokaasuja. Siksi muun muassa tuhkasäiliö, putkilinjan taite, tuuletin ja katalysaattori tarvitsevat ennaltaehkäisevää huoltoa. Suosittelemme, että käymälä huollatetaan valtuutetussa asuntovaunu- tai matkailuautohuollossa vaunun tai auton määräaikaishuollon yhteydessä.

KÄYTTÄJÄN ON ITSE HUOLEHDITTAVA SEURAAVISTA HUOLTOTOIMISTA:

TUHKASÄILIÖN PUHDISTUS

HUOMAA!

- Tuhkasäiliön saa tyhjentää vasta, kun se on jäähtynyt riittävästi.
- Puhdistuksessa ei saa käyttää klooripohjaisia puhdistusaineita, sillä ne voivat syövyttää sisäosaa ja vahingoittaa katalysaattoria.

Käyttöohjeen mukaisesti (ks. s. 7).
1. Irrota tuhkasäiliö.
2. Ota sisäosa tuhkasäiliöstä ja tyhjennä se.
3. Täytä sisäosa lämpimällä vedellä, jotta siihen kiinnipalaneet jäämät ja virtsan suolat liukenevat. Anna sisäosan liota 15–30 minuuttia.
4. Kaada vesi pois ja harjaa sisäosa puhtaaksi. Älä naarmuta sisäosaa metalliesineillä, sillä sen pinta voi vahingoittua.

ISTUINALTAAN PUHDISTUS

HUOMAA!

- Käymälän tulee olla jäähtynyt.
- Puhdistuksessa ei saa käyttää klooripohjaisia puhdistusaineita.
- Älä käytä puhdistuksessa välineitä, jotka voivat naarmuttaa istuinaltaan metallipintaa.

Tehdään tarvittaessa tai joka kolmannella tuhkasäiliön tyhjennyskerralla
1. Avaa käymälän kansi. Pidä käynnistyspainike painettuna, kunnes polttokammion luukku avautuu.
2. Luukku jää auki, kunnes käymälän kansi suljetaan. Turvaominaisuus huolehtii siitä, että luukku voidaan avata vasta, kun käymälä on jäähtynyt.
3. Puhdista istuinallas pehmeällä liinalla (ks. piirros 8).Voit käyttää puhdistuksessa paperiliinoja, jotka voi pudottaa polttokammioon puhdistuksen jälkeen. Sulje käymälän kansi. Polttokammion luukku sulkeutuu.

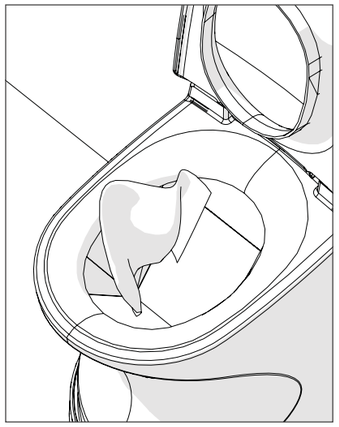

Piirros 8

SUOMI

KATALYSAATTORIN PUHDISTUS

Katalysaattori puhdistetaan, jos on syytä epäillä heikkoa polttoa, tai 30 käyttöpäivän välein

1. Odota, että käymälä on jäähtynyt ja tuuletin pysähtynyt.
2. Vedä kotelo irti takaseinästä. Nostinmekanismi liikuttaa koteloa ulos- ja ylöspäin, ja se jää huoltoasentoon.
3. Nosta kotelo kokonaan irti nostinmekanismista (ks. piirros 9).
4. Löysää tuulettimen pidikkeen ruuvia (ks. piirros 10).
5. Irrota tuulettimen pidike. Irrota se kiinnitysruuvista kiertämällä sitä hieman taaksepäin.Nosta se ulos (ks. piirros 11).
6. Irrota katalysaattoriputki ja katalysaattori (ks. piirros 12).
7. Huuhtele katalysaattori lämpimällä vedellä (ks. piirros 13).
8. Aseta osat paikoilleen käänteisessä järjestyksessä.
9. Aseta kotelo takaisin paikoilleen nostinmekanismiin.
10. Tee kuivapoltto (painamalla käynnistyspainiketta), jotta katalysaattori kuivuu.

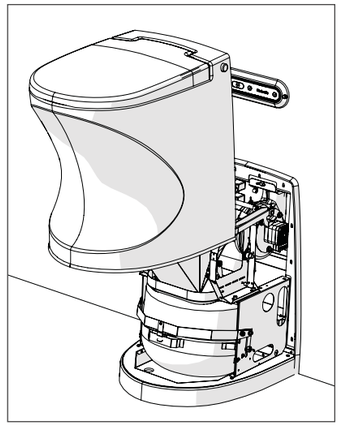

Piirros 9

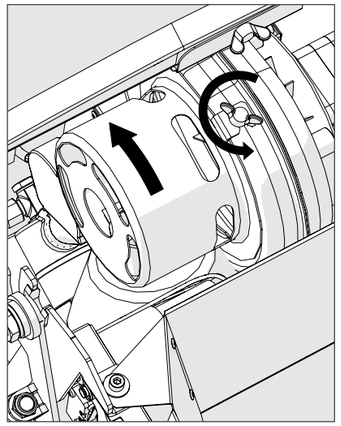

Piirros 10

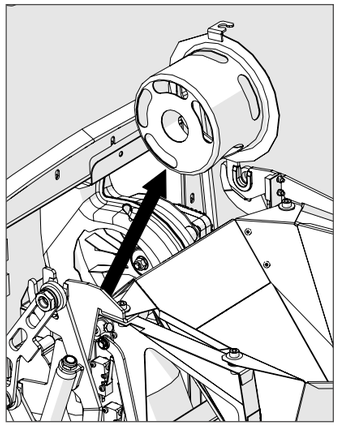

Piirros 11

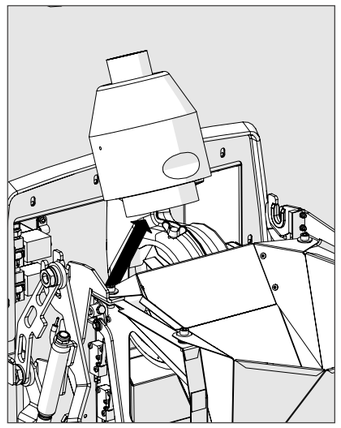

Piirros 12

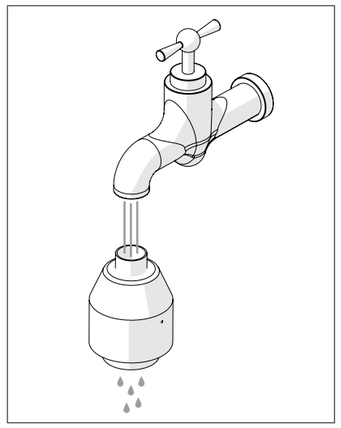

Piirros 13

VIANETSINTÄ

Vika	Punainen valo	Keltainen valo	Vihreä valo	Äänimerkki	Toimenpiteet
Poistotuuletin ei toimi	Vilkkuu		Vilkkuu	10 äänimerkkiä	1. Nollaa käymälä. 2. Avaa ja sulje käymälän kansi. 3. Käynnistä poltto. 4. Jos vika toistuu, käänny myyjän tai huollon puoleen.
Kaasutuuletin ei toimi	Vilkkuu	Vilkkuu	Vilkkuu	10 äänimerkkiä	1. Nollaa käymälä 2. Avaa ja sulje käymälän kansi. 3. Käynnistä poltto. 4. Jos vika toistuu, käänny myyjän tai huollon puoleen.
Kaasupoltin ei toimi 3 sytytysyrityksen jälkeen		Vilkkuu		Palaa	1. Tarkista, että kaasuhana on auki. 2. Kytke käymälään virta ja nollaa käymälä. 3. Nollaa lämpötilavahti. 4. Avaa ja sulje käymälän kansi. 5. Käynnistä poltto. 6. Jos vika toistuu, käänny myyjän tai huollon puoleen.
Poltinkammion luukku auki		Vilkkuu		10 äänimerkkiä	**Kun käymälä on kuuma:** 1. Paina käynnistyspainiketta useita kertoja asettamatta istuinaltaaseen uutta pussia. 2. Avaa käymälän kansi jokaisen käynnistyspainikkeen painamisen jälkeen. Jos tämä ei auta, odota kunnes käymälä on jäähtynyt (tuuletin on pysähtynyt). **Kun käymälä on jäähtynyt:** 1. Avaa käymälän kansi ja paina käynnistyspainiketta. Polttokammion luukku avautuu. 2. Poista luukun sulkeutumisen estävä esine.
Tuhkasäiliö väärässä asennossa	Vilkkuu	Vilkkuu		3 äänimerkkiä	Aseta tuhkasäiliö paikoilleen oikein.
Vika lämpötila-anturissa, oikosulku tai rikkoutuminen		Vilkkuu	Vilkkuu	Jatkuva äänimerkki	Nollaa käymälä. Jos tämä ei auta, käänny huollon tai myyjän puoleen.
Lämpötilavahti on lauennut		Vilkkuu		Palaa	Nollaa lämpötilavahti (ks. ohjeet jäljempänä)
Tuhkasäiliö on täynnä. Käymälää ei voi käyttää.	Palaa	Palaa		Jatkuva äänimerkki	Tyhjennä ja puhdista tuhkasäiliö
Ei valoa eikä äänimerkkiä					Tarkista, että virta on kytketty asuntovaunun tai matkailuauton pääkatkaisijasta. Tarkista, että 12 voltin jännite on kytketty.
Vaunun tai auton ulkopuolella haisee palaneelta					Puhdista katalysaattori. Tarkista, että poistoilmaputki on auki.
Alhainen jännite < 11,0 V			Vilkkuu		Korjaa vaunun tai auton 12 V:n virransyöttö.
Alhaisin sallittu jännite 10,5 V. Kaasunsyöttö on katkaistu.			Vilkkuu (1,5 minuuttia katkaisun jälkeen)	10 äänimerkkiä toistuvasti	Korjaa vaunun tai auton 12 V:n virransyöttö.
Liian alhainen jännite. Virta kytketään pois välittömästi.				10 äänimerkkiä	Korjaa vaunun tai auton 12 V:n virransyöttö.

HUOMAA!

Käymälä nollataan painamalla käynnistyspainiketta 8 sekuntia.
Kun käymälä antaa pitkän äänimerkin, painikkeen voi vapauttaa.

LÄMPÖTILAVAHDIN NOLLAUS

Jos lämpötila kotelon sisällä nousee liian korkeaksi, lämpötilavahti laukeaa. Se nollataan seuraavasti: Asetu käymälän eteen ja vedä kotelo irti takaseinästä. Lämpötilavahti sijaitsee käymälän oikealla puolella (ks. piirros 14).
Paina painiketta. Nollaus on valmis, kun kuulet ja tunnet naksahduksen.

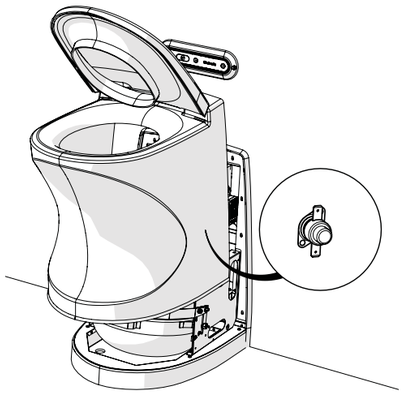

Piirros 14

HUOLTO

Cinderella Motion -käymälän käyttöympäristö on hapan, ja polttokammion käyttölämpötila on suuri. Siksi käymälää on huollettava aika ajoin. Ennaltaehkäisevällä kunnossapidolla voi pidentää huoltoväliä merkittäväsi.

Huollontarpeen ilmetessä ota yhteyttä käymälän myyjään ja ilmoita käymälän sarjanumero. Näin huoltoliike osaa hankkia mahdollisesti tarvittavat varaosat. Huoltoliikkeiden tiedot ovat osoitteessa www.cinderellaeco.com.

TAKUU

Mitä takuu kattaa?
Tämä takuu kattaa Cinderella-polttokäymälän materiaali- ja valmistusvirheet. Takuun voimassaoloaika on ilmoitettu jäljempänä, samoin poikkeukset takuun voimassaoloon.

Mitä takuu ei kata?
Tämä takuu ei kata normaalista käytöstä aiheutuvaa kulumista eikä force majeure -tilanteista, väärinkäytöstä, virheellisestä käytöstä, valmistajan ohjeiden laiminlyönnistä tai riittämättömästä huollosta aiheutuvia vahinkoja. Tämä takuu ei kata välillisiä tai muita epäsuoria vahinkoja.

Kuinka kauan takuu on voimassa?
Tämä takuu on voimassa kolme (3) vuotta tuotteen alkuperäisestä ostopäivästä.

Miten Cinderella Eco Group toimii takuuasioissa?
Jos esität oikeutetun takuuvaatimuksen, Cinderella Eco Group valintansa mukaan joko korjaa Cinderella-polttokäymälän, vaihtaa sen uuteen tai hyvittää ostohinnan.

Miten saan tuotteelle takuuhuollon?
Ota yhteyttä asuntovaunun tai matkailuauton myyjään, Cinderella Eco Groupiin tai valtuutettuun huoltoliikkeeseen. Huoltovaihtoehdot vaihtelevat maittain.

Takuuhuollon saadaksesi sinua voidaan pyytää esittämään ostokuitti.
Tarkempaa tietoa takuusta on osoitteessa www.cinderellaeco.com

Cinderella Eco Group
Lyngjavegen 2
NO-6475 Midsund
Norway
Puhelin: +47 77 71 15 00
Sähköposti: post@cinderellaeco.no
www.cinderellaeco.com

INHALT

Sicherheit....51
Gas im Wohnwagen/Wohnmobil....51
Allgemeines über die Sicherheit der Cinderella Motion....51
Technische Daten....52
Beschreibung....52
Funktionsweise der Toilette....54
Benutzung (Betrieb)....54
Vor der Benutzung....54
Benutzung der Toilette....54
Allgemeine Informationen zur Benutzung der Cinderella Motion....54
Entleerung des Aschebehälters....55
Winternutzung....56
Lichtsignale....56
Wartung....57
Reinigung des Aschebehälters....57
Reinigung der Beutelschüssel....57
Reinigung des Katalysators....58
Fehlersuche....59
Temperaturwächter zurücksetzen....60
Garantie....61

SICHERHEIT

LESEN SIE DIE BEDIENUNGSANLEITUNG SORGFÄLTIG DURCH! HEBEN SIE SIE FÜR DIE ZUKÜNFTIGE VERWENDUNG AUF.

GAS IM WOHNWAGEN/WOHNMOBIL

Bei der Verwendung und Aufbewahrung von Gas ist Vorsicht geboten. Prüfen Sie Flasche, Schläuche, Rohre und Kupplungen vor dem Gebrauch.

Auf Campingplätzen lebt man eng nebeneinander und es werden brennbares Material, Kochgeräte, Grills und andere Zündquellen verwendet. Daher wird empfohlen, dass Sie sich mit den Sicherheitsvorschriften des Campingplatzes vertraut machen und sicherstellen, dass Sie funktionierende Rauchmelder und Feuerlöscher im Wagen haben.

Propangasflaschen müssen immer aufrecht stehen und dürfen niemals einer abnormalen Erwärmung oder starker Sonnenwärme ausgesetzt sein. Achten Sie auf mögliche Lecks, aus denen Propangas austreten kann. Denken Sie daran, dass Propan schwerer ist als Luft. Daher bleibt das Gas beim Austreten im Wagen im Bereich des Bodens. Wenn Gas austritt, vermischt es sich mit der Luft und es besteht Explosionsgefahr und die Luft kann durch offene Flammen, glühenden Tabak oder elektrische Funken entzündet werden.

Mögliche Undichtigkeiten lassen sich feststellen, indem mit einem Pinsel Seifenwasser auf Schläuche und Rohrverbindungen aufgetragen wird. Wird die Gaszufuhr geöffnet, bilden sich durch den Druck an undichten Stellen Seifenblasen. Wenn undichte Stellen festgestellt werden, muss die Gaszufuhr geschlossen werden. Die Toilette kann erst benutzt werden, wenn die undichten Stellen ausgebessert sind.

Verwenden Sie nur Schläuche, die für Propan bestimmt sind. Brüchige oder defekte Schläuche müssen sofort ausgetauscht werden.

Schalten Sie das Gas an der Gasflasche ab, wenn die Anlage nicht in Gebrauch ist, und denken Sie daran, bei längerer Abwesenheit den Druckminderer zu trennen. Es wird empfohlen, ein Gaswarngerät zu installieren, sofern es nicht bereits installiert ist.

Halten Sie die Gasanlage immer in gutem Zustand, aber versuchen Sie nicht, irgendwelche auftretenden Schäden oder Defekte selbst zu reparieren. Bei auftretenden Fehlern sollte der Lieferant kontaktiert werden.

ALLGEMEINES ÜBER DIE SICHERHEIT DER CINDERELLA MOTION

Die Cinderella Motion ist mit mehreren Sicherheitsfunktionen ausgestattet:

- Die Gaszufuhr wird immer über ein elektronisch gesteuertes Ventil geschlossen, wenn sich die Toilette nicht im Verbrennungsmodus befindet.
- Das System überwacht die Verbrennung und ein Flammenwächter erkennt, ob Feuer im Brenner ist. Gelingt die Zündung nicht, wird die Gaszufuhr unterbrochen, und es wird ein Alarm mit Ton- und Lichtsignal ausgelöst.
- Der Flammenwächter unterbricht die Gasversorgung, wenn die Flamme durch Rückschlag im Brenner oder durch ein falsches Mischungsverhältnis von Gas und Luft ausgeht.
- Die Klappe der Beutelschüssel und die Luke der Brennkammer öffnen sich erst, wenn der Toilettendeckel geschlossen ist. Dies verhindert den Zugang zur Brennkammer.
- Die Toilette hat keine Lüftungsöffnungen zum Innenraum, sodass die gesamte Luft von außen zugeführt wird. Bei fehlerhafter Luftzufuhr registriert das System den Fehler, gibt Alarm und unterbricht die Verbrennung.
- Die Verbrennung wird unterbrochen, wenn der Toilettendeckel geöffnet ist.
- Bei zu hoher Temperatur im Toilettengehäuse löst der Temperaturwächter aus und die Verbrennung wird gestoppt. Der Temperaturwächter muss manuell zurückgesetzt werden, bevor die Toilette wieder benutzt werden kann. Siehe Abschnitt über Fehlersuche.
- Das Toilettengehäuse wird aus einem feuerhemmenden Verbundwerkstoff hergestellt.
- Die Verbrennung beginnt nicht, wenn sich der Aschebehälter in der falschen Position befindet.
- Das Abluftgebläse in der Toilette läuft solange, bis die Brennkammer ausreichend abgekühlt ist.
- Die Brennkammer und das Abgasrohr sind mit Material isoliert, das hohen Temperaturen standhält.
- Alle Toiletten werden vor Auslieferung getestet.

TECHNISCHE DATEN

Sitzhöhe	490 mm
Gesamthöhe	510 mm
Breite	390 mm
Tiefe ab Rückwand	490 mm
Tiefe versenkt in Rückwand	100 mm
Gewicht	20 kg
Gas	Propan (30 mbar Druck)
Gasverbrauch pro Benutzung	Ca. 180 Gramm
Elektrischer Anschluss	12 V
Maximale Sicherungsgröße	4 A
Kapazität	4 Zyklen (Benutzungen) pro Stunde
Anzahl der Personen	6-8 Personen bei normaler Benutzung

WARNUNG!

Benutzen Sie die Toilette nicht häufiger als die Anzahl Male, die aus der Kapazitätsbeschränkung hervorgehen. Sonst können Überfüllung der Brennkammer, Geruch, Undichtigkeiten und Schaden an der Toilette die Folge sein.

BESCHREIBUNG

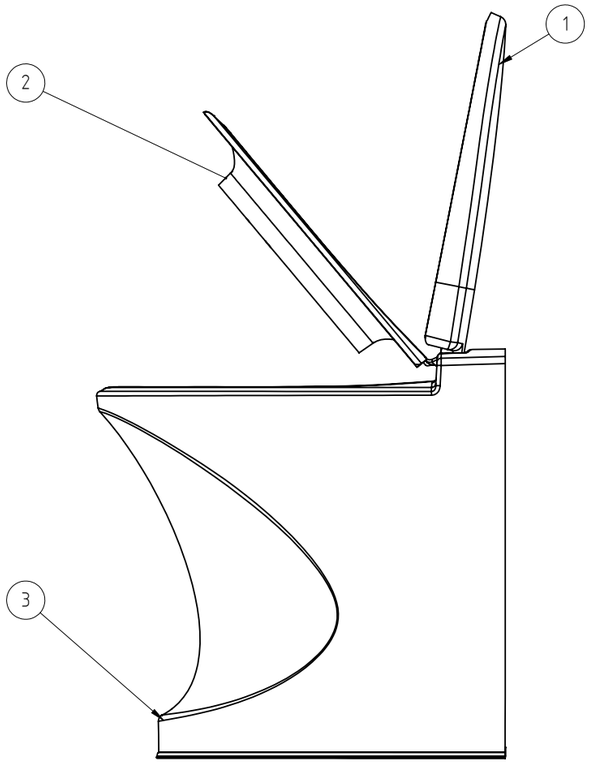

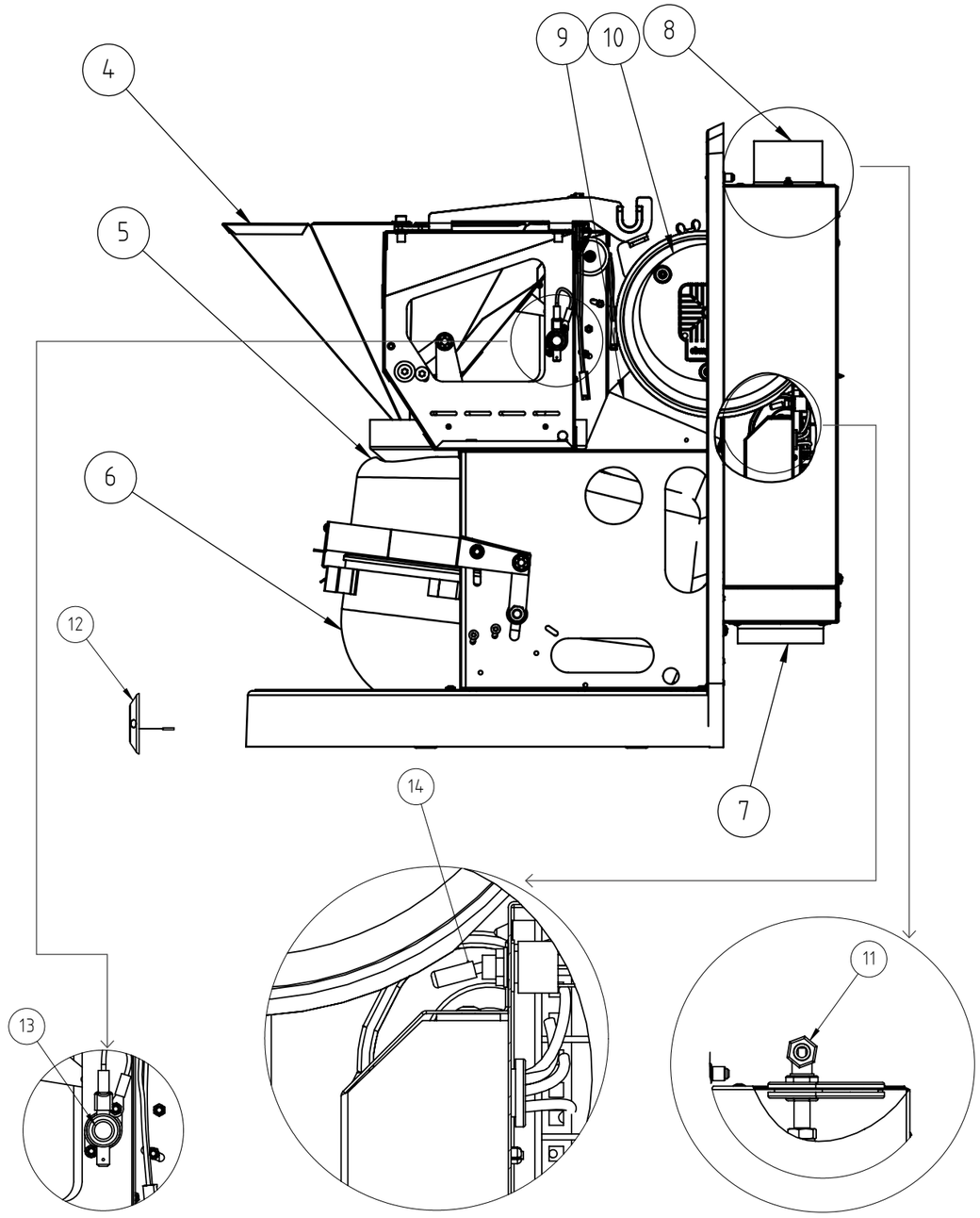

1	Deckel	8	Abgas
2	Toilettensitz	9	Katalysator
3	Gehäuse	10	Gebläse
4	Schüssel	11	Gasanschluss
5	Brennkammer	12	Bedienpanel
6	Aschebehälter	13	Temperaturwächter
7	Lufteinlass	14	Hauptschalter

FUNKTIONSWEISE DER TOILETTE

Wenn der Toilettenbesuch beendet ist, wird der Papierbeutel mit «Inhalt» in die Brennkammer hinab gelassen. Dort wird starke Hitze und Luft zugeführt, sodass die Flüssigkeit verdunstet und der Abfall zu Asche verbrannt wird. Restwärme und Abgas werden durch das Abgasrohr nach außen geleitet.
Ein Katalysator entfernt unangenehme Gerüche aus dem Abgas.

BENUTZUNG (BETRIEB)

VOR DER BENUTZUNG

1. Stellen Sie sicher, dass der Strom angeschlossen ist. Der Hauptschalter des Wohnwagens/ Wohnmobils sollte während des gesamten Verbrennungsprozesses eingeschaltet sein (das Display des Wohnwagens/Wohnmobils sollte „ON“ anzeigen).
2. Stellen Sie sicher, dass das Propan angeschlossen ist.
3. Verwenden Sie nur reines Propan oder LPG.

BENUTZUNG DER TOILETTE

1. Klappen Sie sowohl den Toilettendeckel als auch den Toilettensitz auf. Die rote Lampe blinkt und die grüne Lampe schaltet sich ein. Das Abluftgebläse startet automatisch.
2. Legen Sie einen Beutel in die Schüssel. Verwenden Sie für jeden Besuch einen neuen Beutel (Abbildung 1).
3. Klappen Sie den Toilettensitz nach unten. Die Toilette ist einsatzbereit (Abbildung 2).
4. Benutzen Sie die Toilette. Bei wenig Abfall gießen Sie eine Tasse Wasser hinein, damit der Beutel genug Gewicht bekommt, um abwärts zufallen.
5. Schließen Sie den Toilettendeckel.
6. Drücken Sie die Starttaste (Abbildung 3). Wenn die Luke geschlossen ist, beginnt die Verbrennung. Die Toilette ist wieder bereit für einen neuen Besuch.
7. Die gelbe Lampe im Bedienpanel zeigt an, dass die Verbrennung im Gange ist. Sie leuchtet während der gesamten Verbrennung.

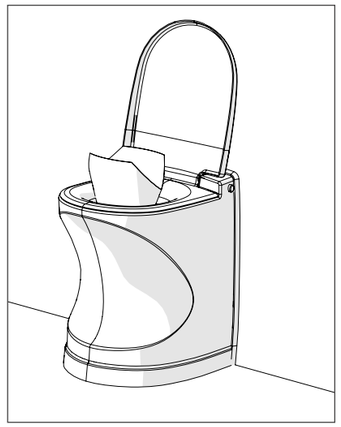

Abbildung 1

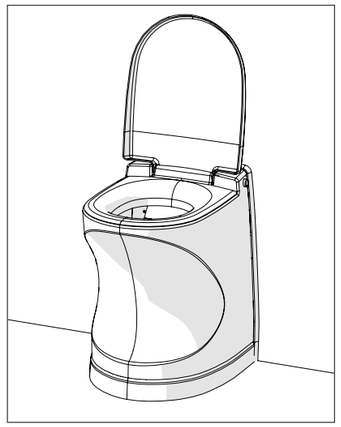

Abbildung 2

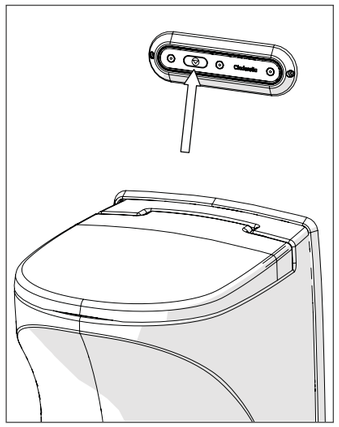

Abbildung 3

ALLGEMEINE INFORMATIONEN ZUR BENUTZUNG DER CINDERELLA MOTION

1. Stellen Sie sicher, dass sich der Aschebehälter in der richtigen Position befindet. Wenn der Aschebehälter nicht in Position ist, blinken die rote und die gelbe Lampe.
2. Legen Sie vor Benutzung immer einen Beutel in die Beutelschüssel.
   Der Toilettendeckel sollte immer unten sein, wenn die Toilette nicht benutzt wird.
3. Eine Verbrennung beginnt erst, wenn sich der Deckel in der geschlossenen Position befindet.
4. Wenn der Deckel geöffnet wird, wird eine laufende Verbrennung gestoppt. Die Toilette kann dann benutzt werden. Nach jedem Besuch wird eine neue Verbrennung durch Drücken der Starttaste auf dem Bedienpanel eingeleitet. Die Toilette stellt selbst fest, wann die Verbrennung abgeschlossen ist.
5. Nach Abschluss der Verbrennung schaltet sich die gelbe Lampe am Bedienpanel aus. Das Gebläse stoppt, wenn die Temperatur in der Brennkammer ausreichend niedrig ist. (1–1,5 Stunden nach Beendigung der Verbrennung.)

ENTLEERUNG DES ASCHEBEHÄLTERS

Die Entleerung wird einmal pro Woche empfohlen oder wenn die Toilette voll ist (auf dem Bedienpanel blinkt abwechselnd die gelbe und die rote Lampe), was nach ca. 70 Verbrennungszyklen der Fall ist.

1. Warten Sie, bis die Toilette abgekühlt ist und das Gebläse angehalten hat.
2. Ziehen Sie das Gehäuse aus der Rückwand heraus. Greifen Sie die Taste oben an der Rückseite der Toilette (Abbildung 4), und ziehen Sie das Gehäuse aus der Wand.
3. Das Gehäuse bewegt sich mithilfe einer Hubvorrichtung heraus und nach oben und bleibt in der Serviceposition stehen.
4. Lösen Sie die Verriegelungsfeder und heben Sie den Verriegelungsbügel vor dem Aschebehälter nach oben (Abbildung 5).
5. Ziehen Sie den Aschebehälter heraus. Entfernen Sie den Einsatz im Aschebehälter und leeren Sie die Asche aus (Abbildung 6).
6. Reinigen Sie den Einsatz und entfernen Sie dabei Urinsalze und angebrannte Reste. Lesen Sie im Abschnitt „Wartung“, wie Sie den Einsatz am besten reinigen.
7. Setzen Sie den Einsatz in den Aschebehälter zurück.
8. Drücken Sie den Aschebehälter vollständig in seine Position zurück, damit er verriegelt werden kann.
9. Ziehen Sie den Verriegelungsbügel wieder an seinen Platz und klicken Sie den Aschebehälter fest.
10. Senken Sie das Gehäuse ab, indem Sie mit beiden Händen auf den hinteren Teil der Oberseite des Toilettendeckels drücken (Abbildung 7). Stellen Sie sicher, dass der Rahmen in der Toilettenwand (die weiße Leiste) den Rand des Gehäuses umschließt.

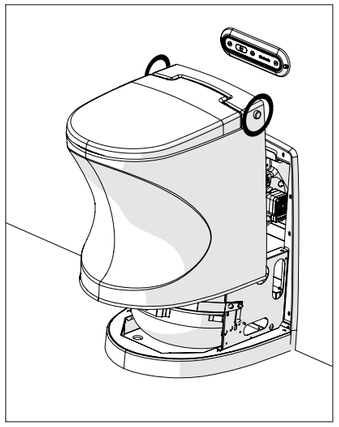

Abbildung 4

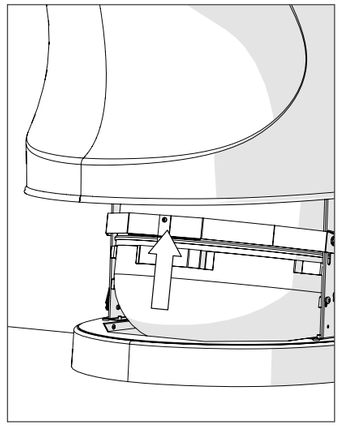

Abbildung 5

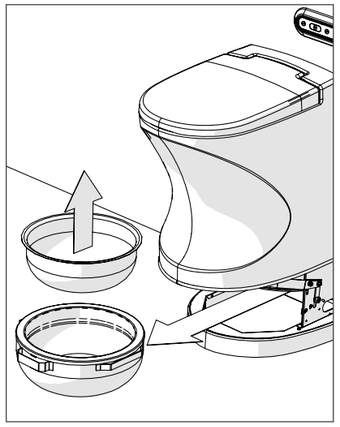

Abbildung 6

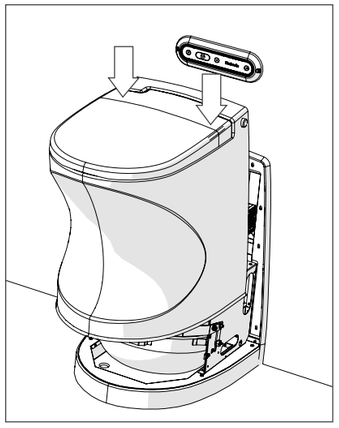

Abbildung 7

ACHTUNG!

Die Asche ist sauber und frei von Bakterien und kann grundsätzlich ohne Einschränkung entsorgt werden. In einigen Ländern oder Regionen kann es jedoch Einschränkungen bei der Entsorgung der Asche geben. Setzen Sie sich daher mit den Rechtsvorschriften des jeweiligen Landes auseinander und entsorgen Sie die Asche entsprechend.

WINTERNUTZUNG

Wenn das Gerät in Gegenden eingesetzt werden soll, in denen sich Schnee auf dem Dach des Wohnwagens/Wohnmobils ansammeln kann, dann verwenden Sie die mitgelieferte Verlängerung für den Schornsteinaufsatz. Damit soll verhindert werden, dass das Abgasrohr durch Schnee verstopft wird, was zu einem geringeren Luftstrom und einer schlechten Verbrennung führt.

LICHTSIGNALE

Auf dem Bedienpanel befinden sich 3 Lampen; rot, gelb und grün. Diese Lampen zeigen den aktuellen Betriebsmodus der Toilette an und bei Bedarf auch Fehler an der Toilette (siehe separater Abschnitt zur Fehlersuche).

LAMPE	LICHTSIGNAL	STATUS
● Grüne Lampe	Leuchtet dauerhaft	Die Toilette ist mit der normalen Betriebsspannung verbunden
● Gelbe Lampe	Leuchtet dauerhaft	Verbrennung im Gang. Wird der Toilettendeckel geöffnet, stoppt die Verbrennung und die Toilette kann wie gewohnt benutzt werden
● Rote Lampe	Blinkt	Toilettendeckel offen
● ● Rote und gelbe Lampe	Blinkt	Es wird empfohlen, den Aschebehälter zu entleeren

WARTUNG

Die Cinderella arbeitet unter extremen Bedingungen mit Hitze, Säuren und Abgasen. Dies erfordert die vorbeugende Wartung von u. a. Aschebehälter, Rohren, Gebläse und Katalysator. Es ist ratsam, den Service der Toilette in einer Fachwerkstatt für Wohnmobile und Wohnwagen im Zuge des üblichen Services durchführen zu lassen.

EINIGE WARTUNGSARBEITEN SOLLTEN SIE JEDOCH SELBST DURCHFÜHREN:

REINIGUNG DES ASCHEBEHÄLTERS

ACHTUNG!

- Das Entleeren und Reinigen des Aschebehälters darf nur erfolgen, wenn der Aschebehälter ausreichend abgekühlt ist.
- Reinigungsmittel auf Chlorbasis dürfen nicht verwendet werden, da sie am Einsatz des Aschebehälters Korrosion verursachen und den Katalysator beschädigen können.

Ist immer bei Entleerung des Aschebehälters durchzuführen (siehe Beschreibung auf Seite 7).

1. Nehmen Sie den Aschebehälter heraus.
2. Nehmen Sie den Einsatz aus dem Aschebehälter und leeren Sie die Asche aus.
3. Füllen Sie heißes Wasser in den Einsatz, um die verbrannten Rückstände und die Urinsalze aufzulösen. Lassen Sie das Wasser 15–30 Min. stehen.
4. Leeren Sie das Wasser aus und bürsten Sie die Rückstände aus dem Einsatz. Kratzen Sie nicht mit Metallgegenständen, da es die Oberfläche beschädigen kann.

REINIGUNG DER BEUTELSCHÜSSEL

ACHTUNG!

- Die Toilette muss abgekühlt sein.
- Reinigungsmittel auf Chlorbasis dürfen nicht verwendet werden.
- Verwenden Sie keine Werkzeuge, die das Metall der Beutelschüssel zerkratzen können.

Wird bei Bedarf durchgeführt oder bei jeder 3. Entleerung des Aschebehälters.

1. Klappen Sie den Toilettendeckel auf. Halten Sie die Starttaste gedrückt, bis sich die Luke öffnet.
2. Die Luke in der Beutelschüssel wird in der offenen Position stehen, bis der Toilettendeckel wieder zugeklappt wird. Eine Sicherheitsfunktion sorgt dafür, dass die Luke nur dann in die offene Position gebracht wird, wenn die Toilette abgekühlt ist.
3. Reinigen Sie die Beutelschüssel mit einem weichen Tuch (Abbildung 8).
   Verwenden Sie bei Bedarf Papiertücher, die nach der Reinigung in die Brennkammer fallen gelassen werden können. Dann legen Sie den Toilettendeckel wieder nach unten. Die Luke zur Brennkammer schließt sich.

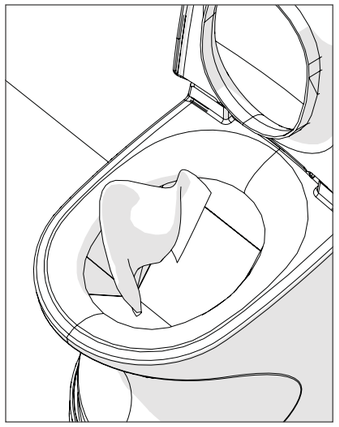

Abbildung 8

REINIGUNG DES KATALYSATORS

Wird bei Verdacht auf schlechte Verbrennung oder mit einem Intervall von 30 Benutzungstagen durchgeführt.

1. Warten Sie, bis die Toilette abgekühlt ist und das Gebläse angehalten hat.
2. Ziehen Sie das Gehäuse aus der Rückwand heraus. Das Gehäuse bewegt sich mit einer Hubvorrichtung heraus und nach oben und bleibt in der Serviceposition stehen.
3. Heben Sie das Gehäuse vollständig von der Hubvorrichtung ab (Abbildung 9).
4. Lösen Sie die Schraube am Gebläseübergang (Abbildung 10).
5. Nehmen Sie den Gebläseübergang heraus. Lösen Sie ihn von der Befestigungsschraube, indem Sie ihn leicht nach hinten drehen.
   Heben Sie ihn dann heraus (Abbildung 11).
6. Entfernen Sie das Katalysatorrohr mit dem Katalysator (Abbildung 12).
7. Spülen Sie den Katalysator in heißem Wasser (Abbildung 13).
8. Setzen Sie die Teile in umgekehrter Reihenfolge zusammen.
9. Setzen Sie das Gehäuse auf die Hubvorrichtung.
10. Führen Sie einen Brennvorgang mit leerer Brennkammer durch (durch Drücken der Starttaste), um den Katalysator zu trocknen.

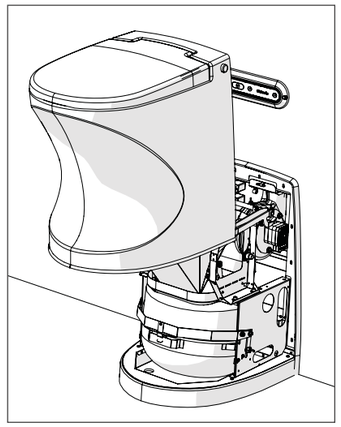

Abbildung 9

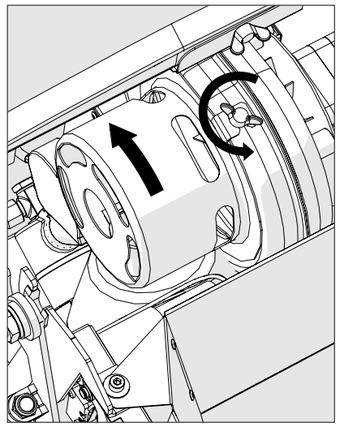

Abbildung 10

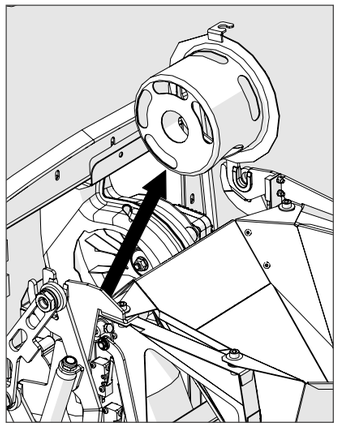

Abbildung 11

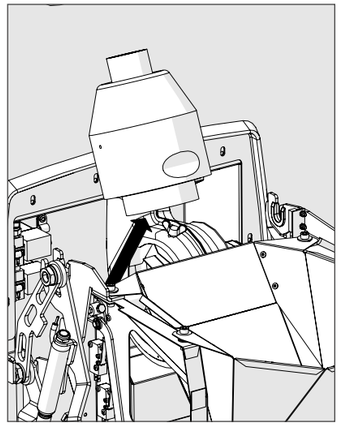

Abbildung 12

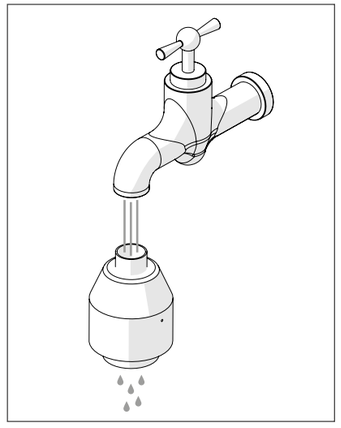

Abbildung 13

FEHLERSUCHE

Fehler	● Rote Lampe	● Gelbe Lampe	● Grüne Lampe	Tonsignal	Maßnahme
Fehler am Abzugsgebläse	Blinkt		Blinkt	10 x Tonsignal	1. Toilette zurücksetzen 2. Toilettendeckel aufklappen und zuklappen 3. Verbrennung starten 4. Wenn sich der Fehler wiederholt, an Händler/ Service wenden
Fehler an Gasgebläse	Blinkt	Blinkt	Blinkt	10 x Tonsignal	1. Toilette zurücksetzen 2. Toilettendeckel aufklappen und zuklappen 3. Verbrennung starten 4. Wenn sich der Fehler wiederholt, an Händler/ Service wenden
Fehler am Gasbrenner nach 3 Zündversuchen		Blinkt		Dauerhaft	1. Überprüfen, ob Gas angeschlossen ist 2. Ggf. anschließen und Toilette zurücksetzen 3. Temperaturwächter zurücksetzen 4. Toilettendeckel aufklappen und zuklappen 5. Verbrennung starten 6. Wenn sich der Fehler wiederholt, an Händler/ Service wenden
Verkeilen der Luke		Blinkt		10 x Tonsignal	**Bei heißer Toilette:** 1. Wiederholt die Starttaste drücken, ohne einen neuen Beutel hineinzulegen 2. Zwischen jedem Mal den Deckel aufklappen. Hilft das nicht, warten, bis die Toilette kalt ist (Lüfter hat angehalten) **Bei abgekühlter Toilette:** 1. Toilettendeckel aufklappen und Start drücken Die Luke öffnet sich 2. Das entfernen, was die Ursache des Verkeilens ist
Aschebehälter ist in falscher Position	Blinkt	Blinkt		3 x Piepton	Aschebehälter in richtige Position bringen
Fehler bei Temperatursensor, Kurzschluss oder Bruch		Blinkt	Blinkt	Dauerhaft	Versuchen, die Toilette zurückzusetzen. Wenn dies nicht hilft, an Servicewerkstatt oder Händler wenden
Temperaturwächter ausgelöst		Blinkt		Dauerhaft	Temperaturwächter zurücksetzen (siehe eigener Abschnitt)
Aschebehälter ist voll. Die Toilette ist für die Benutzung gesperrt	Leuchtet	Leuchtet		Dauerhaft	Aschebehälter entleeren und reinigen
Kein Licht- oder Tonsignal					Überprüfen, ob der Hauptschalter des Wohnwagens/ Wohnmobils eingeschaltet ist. Überprüfen, ob 12-V-Spannung angeschlossen ist
Brandgeruch außerhalb des Wohnwagens/ Wohnmobils					Katalysator reinigen. Sicherstellen, dass das Abgasrohr offen ist
Niedrige Spannung < 11,0 V			Blinkt		Fehler an 12-V-Versorgung des Wohnwagens/ Wohnmobils beheben
Niedrigste Spannung, die zulässig ist < 10,5 V. Gaszufuhr stoppt			Blinkt (nach 1,5 Min.)	10 x Tonsignal wiederholend	Fehler an 12-V-Versorgung des Wohnwagens/ Wohnmobils beheben
Kritisch niedrige Spannung. Sofortige Abschaltung				10 x Tonsignal	Fehler an 12-V-Versorgung des Wohnwagens/ Wohnmobils

ACHTUNG!

Die Toilette wird zurückgesetzt, indem die Starttaste für 8 Sekunden gedrückt gehalten wird.
Wenn ein langer Piepton ertönt, kann sie losgelassen werden

ZURÜCKSETZEN DES TEMPERATURWÄCHTERS

Wenn die Temperatur im Gehäuse zu hoch wird, wird ein Temperaturwächter ausgelöst. Um diesen zurückzusetzen, stellen Sie sich vor die Toilette und ziehen das Gehäuse von der Rückwand ab. Der Temperaturwächter sitzt auf der rechten Seite (Abbildung 14). Drücken Sie die Taste. Wenn Sie ein Klickgeräusch hören, dann ist er zurückgesetzt.

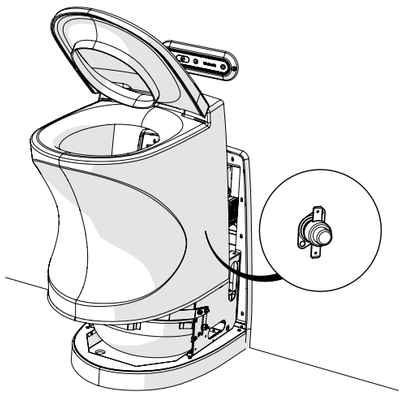

Abbildung 14

SERVICE

Die Cinderella Motion arbeitet in einer sauren Umgebung und mit hohen Arbeitstemperaturen in der Brennkammer. Es wird daher früher oder später ein Servicebedarf bestehen. Denken Sie daran, dass vorbeugende Wartung den Servicebedarf erheblich hinauszögern kann.

Wenn bei der Toilette Servicebedarf besteht, kontaktieren Sie Ihren Händler und geben Sie die Seriennummer der Toilette an, sodass die Werkstatt weiß, um welches Modell es sich handelt und welche Ersatzteile ggf. für Ihre Toilette besorgt werden müssen. Eine Übersicht über Servicewerkstätten finden Sie auf unserer Website www.cinderellaeco.com.

GARANTIE

Was deckt diese Garantie ab?
Diese Garantie deckt Material- oder Verarbeitungsfehler in Ihrer Cinderella-Verbrennungstoilette zu den Bedingungen, für den Zeitraum und vorbehaltlich der Ausnahmen ab, die unten aufgeführt sind.

Was deckt die Garantie nicht ab?
Diese Garantie deckt keine normale Abnutzung oder Schäden ab, die durch Unfälle, höhere Gewalt, Missbrauch, Fehlgebrauch, Nichtbeachtung der Anweisungen des Herstellers oder unsachgemäße Wartung verursacht werden. Folge- und Nebenschäden sind im Rahmen dieser Garantie nicht erstattungsfähig.

Wie lange gilt die Garantie?
Diese Garantie gilt für einen Zeitraum von drei (3) Jahren ab dem ursprünglichen Kaufdatum.

Was wird die Cinderella Eco Group tun?
Wenn Sie einen berechtigten Anspruch im Rahmen dieser Garantie einreichen, wird die Cinderella Eco Group nach eigenem Ermessen entweder
einen Ersatz vornehmen oder den Kaufpreis Ihrer Cinderella-Verbrennungstoilette erstatten.

Wie kann ich einen Service vereinbaren?
Um einen Service zu vereinbaren, wenden Sie sich an Ihren Wohnwagen-/Wohnmobil-Händler, die Cinderella Eco Group oder an einen autorisierten Serviceanbieter. Die verfügbaren Serviceoptionen hängen von dem Land ab, in dem der Service angefordert wird.

Möglicherweise müssen Sie bei der Geltendmachung eines Anspruchs im Rahmen dieser Garantie einen Nachweis über den Kauf vorlegen.
Weitere Garantieinformationen finden Sie auf unserer Webseite: www.cinderellaeco.com

Cinderella Eco Group
Lyngjavegen 2
6475 Midsund
Norwegen
Telefon: +47 77 71 15 00
E-Mail: post@cinderellaeco.no
www.cinderellaeco.com

SOMMAIRE

Sécurité 63
Gaz dans les caravanes/camping-cars 63
Généralités concernant la sécurité de Cinderella Motion 63
Informations techniques 64
Description 64
Comment fonctionnent les toilettes 66
Utilisation 66
Avant utilisation 66
Utilisation des toilettes 66
Informations générales sur l'utilisation de Cinderella Motion 66
Vidage du cendrier 67
Utilisation hivernale 68
Voyants lumineux 68
Entretien 69
Nettoyage du cendrier 69
Nettoyage de la cuvette 69
Nettoyage du catalyseur 70
Dépannage 71
Réinitialisation du capteur de température 72
Garantie 73

SÉCURITÉ

LISEZ ATTENTIVEMENT LES INSTRUCTIONS D'UTILISATION ! PROTÉGEZ VOS TOILETTES POUR L'AVENIR.

GAZ DANS LES CARAVANES/CAMPING-CARS

L'utilisation et le stockage du gaz impose une grande prudence. Contrôlez les bouteilles, flexibles, tuyaux et raccords avant utilisation.

Sur les terrains de camping, les caravanes et camping-cars sont proches les uns des autres, et les gens utilisent des matériaux inflammables, des appareils de cuisson, des barbecues et autres sources d'inflammation. Nous vous conseillons donc de prendre connaissance des règles de sécurité du terrain de camping et de contrôler le fonctionnement de votre alarme incendie et extincteur.

Les bouteilles de propane doivent toujours rester debout et ne doivent pas être exposées à une chaleur anormale ni à un fort rayonnement solaire. Contrôlez l'absence de fuites éventuelles de propane. Souvenez-vous que le propane est plus lourd que l'air. En cas de fuite, le propane s'accumulera au niveau du sol du véhicule. Des fuites de gaz peuvent rendre l'air explosif ; il peut alors s'enflammer en présence d'une flamme nue, d'une cigarette ou d'une étincelle électrique.

Les fuites éventuelles peuvent être détectées en appliquant de l'eau savonneuse sur les flexibles et les raccords des tuyaux. La pression du gaz provoque des bulles de savon à l'endroit où se trouve l'origine de la fuite de gaz. Si une fuite est détectée, l'alimentation en gaz doit être coupée. Les toilettes ne doivent pas être utilisées tant que la fuite n'a pas été réparée.

Utilisez exclusivement des flexibles destinés au propane. Les flexibles fendillés ou défectueux doivent immédiatement être remplacés.

Fermez le gaz au niveau de la bouteille lorsque l'équipement n'est pas utilisé et n'oubliez pas de débrancher le régulateur lorsque vous vous absentez pour une période prolongée. Nous vous conseillons d'installer un détecteur de gaz si le véhicule n'est pas préalablement équipé.

Maintenez toujours l'installation de gaz en bon état, mais n'essayez pas de réparer vous-même les dommages et défauts éventuels.

En cas de défaut, vous devez contacter votre revendeur.

GÉNÉRALITÉS CONCERNANT LA SÉCURITÉ DE CINDERELLA MOTION

Cinderella Motion comporte différentes fonctions de sécurité :

- L'alimentation en gaz est toujours fermée par une soupape de commande électronique lorsque les toilettes ne sont pas en mode combustion.
- Le système surveille la combustion et un détecteur de flamme identifie la présence d'une flamme dans le brûleur. Si le brûleur ne s'allume pas, l'alimentation en gaz est coupée et une alarme visuelle et sonore se déclenche.
- Le détecteur de flamme coupe l'alimentation en gaz si la flamme s'éteint, en cas de retour de flamme dans le brûleur ou de rapport air/gaz incorrect.
- Le volet du réceptacle du sac et la trappe de la chambre de combustion ne s'ouvrent pas tant que l'abattant n'est pas fermé. Ceci empêche tout accès à la chambre de combustion.
- Les toilettes ne possèdent pas d'ouvertures de ventilation débouchant dans la pièce ; l'air est entièrement redirigé vers l'extérieur. En cas de défaut de l'alimentation en air, le système le détecte, déclenche une alarme et coupe la combustion.
- La combustion est coupée lors de l'ouverture de l'abattant.
- En présence d'une température élevée à l'intérieur du bloc sanitaire, le capteur de température se déclenche et la combustion s'arrête. Le capteur de température doit être réinitialisé manuellement pour que les toilettes puissent être à nouveau utilisées. Voir la partie Dépannage.
- La cuvette des toilettes est en matériau composite ignifuge.
- La combustion ne démarrera pas si le cendrier n'est pas correctement placé.
- Le ventilateur dans les toilettes fonctionne jusqu'à ce que la chambre de combustion ait suffisamment refroidi.
- La chambre de combustion et le tuyau d'échappement sont isolés avec un matériau tolérant des températures élevées.
- Toutes les toilettes sont testées avant d'être commercialisées.

INFORMATIONS TECHNIQUES

Hauteur de siège	490 mm
Hauteur totale	510 mm
Largeur	390 mm
Profondeur à partir du mur du fond	490 mm
Profondeur encastrée dans le mur du fond	100 mm
Poids	20 kg
Gaz	Propane (pression 30 mbar)
Consommation de gaz par utilisation	Env. 180 grammes
Raccordement électrique	12 V
Taille maximale du fusible	4 A
Capacité	4 cycles (utilisations) par heure
Nombre de personnes	6 à 8 personnes pour une utilisation normale

ATTENTION !

Ne pas utiliser les toilettes à une fréquence excédant la limite de capacité. Ceci impliquerait un remplissage excessif de la chambre de combustion, des odeurs, des fuites et les toilettes pourraient être endommagées.

DESCRIPTION

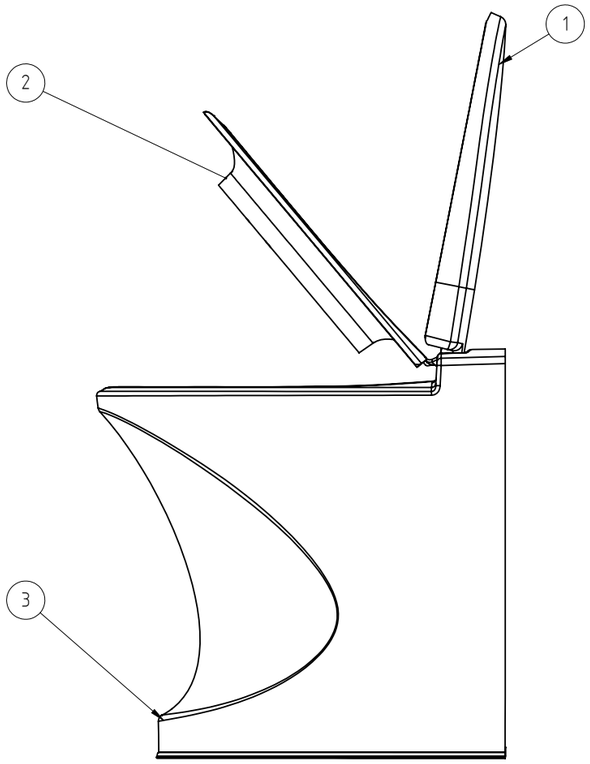

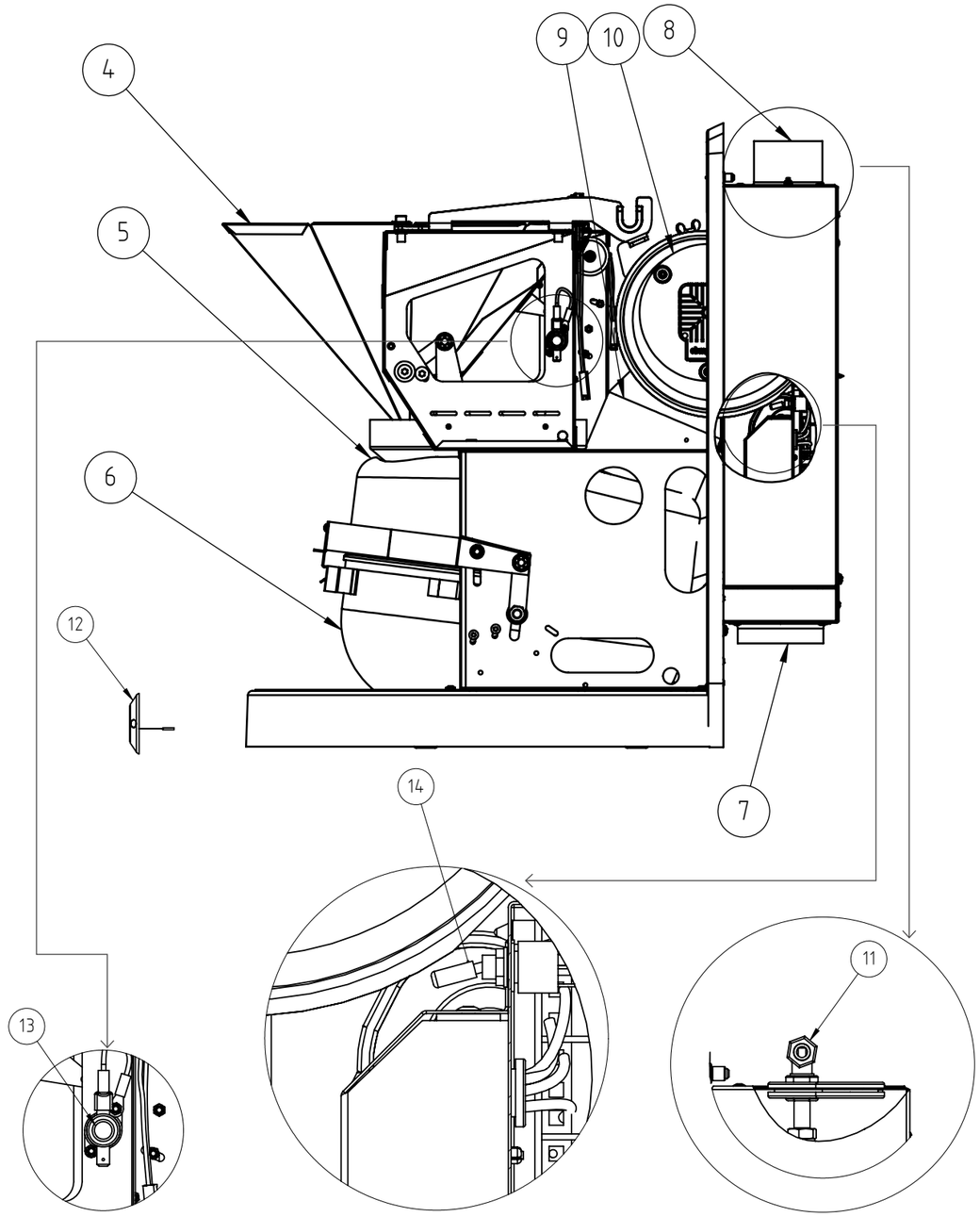

1	Abattant	8	Échappement
2	Lunette	9	Catalyseur
3	Cuvette	10	Ventilateur
4	Réceptacle du sac	11	Raccordement de gaz
5	Chambre de combustion	12	Panneau de commande
6	Cendrier	13	Capteur de température
7	Admission d'air	14	Coupe-circuit principal

COMMENT FONCTIONNENT LES TOILETTES

Après utilisation des toilettes, le sac en papier et son contenu glissent dans la chambre de combustion. La chaleur élevée et l'air envoyés provoquent l'évaporation du liquide et la combustion des résidus qui sont réduits en cendres. La chaleur résiduelle et les gaz d'échappement sont évacués par le tuyau d'échappement. Le catalyseur empêche les mauvaises odeurs des gaz d'échappement.

UTILISATION

AVANT UTILISATION

1. Vérifiez le raccordement à la source d'électricité. Le disjoncteur principal de la caravane/du camping-car doit être enclenché pendant la totalité du processus de combustion (l'écran situé dans la caravane/le camping-car doit afficher « on/marche »)
2. Vérifiez que le propane est raccordé.
3. Utilisez exclusivement du gaz propane ou du LPG.

UTILISATION DES TOILETTES

1. Levez l'abattant et la lunette. Le voyant rouge clignote et le voyant vert est allumé. L'extracteur démarre automatiquement.
2. Placez un sac dans la cuvette. Utilisez chaque fois un nouveau sac (fig. 1).
3. Abaissez la lunette. Les toilettes sont prêtes à être utilisées (fig. 2).
4. Utilisez les toilettes. Si les déjections sont de faible importance, versez un verre d'eau afin que le poids du sac soit suffisant pour lui permettre de tomber.
5. Fermez l'abattant.
6. Appuyez sur le bouton de démarrage (fig. 3). Lorsque le volet est fermé, la combustion démarre. Les toilettes peuvent à nouveau être utilisées.
7. Le voyant jaune sur le panneau de commande indique qu'une combustion est en cours. Il reste allumé pendant toute la durée de la combustion.

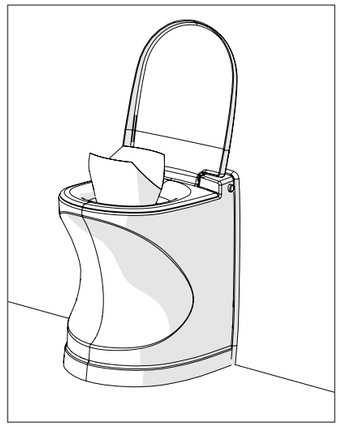

Fig. 1

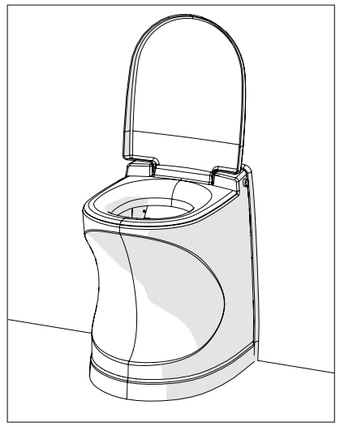

Fig. 2

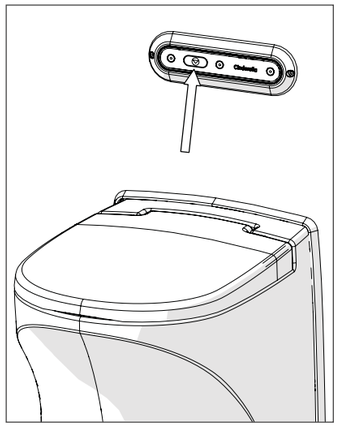

Fig. 3

INFORMATIONS GÉNÉRALES SUR L'UTILISATION DE CINDERELLA MOTION

1. Vérifiez que le cendrier est bien en place. S'il est mal installé, les voyants rouge et jaune clignotent.
2. Placez toujours un sac dans la cuvette avant utilisation.
   L'abattant doit toujours être fermé lorsque les toilettes ne sont pas utilisées.
3. La combustion ne pourra pas commencer tant que l'abattant ne sera pas abaissé en position fermée.
4. En cas d'ouverture de l'abattant, la combustion éventuellement en cours sera interrompue. Les toilettes pourront alors être utilisées. Après chaque passage aux toilettes, une nouvelle combustion est initiée en appuyant sur le bouton de démarrage du panneau de commande. Les toilettes détectent automatiquement lorsque la combustion est terminée.
5. À la fin de la combustion, le voyant jaune sur le panneau de commande s'éteint. Le ventilateur s'arrête lorsque la température est suffisamment basse dans la chambre de combustion. (Entre 1h et 1,5h après la fin de la combustion.)

VIDAGE DU CENDRIER

Il est conseillé de vider le cendrier une fois par semaine ou lorsqu'un signal s'allume (voyants jaune et rouge clignotants sur le panneau de commande), soit environ après 70 utilisations.

1. Attendez que les toilettes aient refroidi et que le ventilateur soit arrêté.
2. Tirez sur le bloc sanitaire afin de le détacher du mur. Pour ce faire, appuyez sur le bouton situé en haut, à l'arrière des toilettes (fig. 4) et tirez l'ensemble.
3. Un mécanisme fait basculer le bloc sanitaire qui monte, puis s'arrête en position de maintenance.
4. Dégagez le ressort de retenue et soulevez la bague de blocage à l'avant du cendrier (fig3 5).
5. Enlevez le cendrier. Retirez le réceptacle situé dans le cendrier et videz les cendres (fig. 6).
6. Nettoyez le réceptacle afin d'éliminer les sels uriques et les résidus de combustion qui sont collés. Voyez comment nettoyer ce réceptacle de manière optimale dans la partie « Entretien ».
7. Replacez le réceptacle dans le cendrier.
8. Remettez ce dernier en place en le poussant à fond pour le verrouiller.
9. Tirez sur la bague de blocage pour la remettre en place. Vous devez entendre un clic.
10. Abaissez le bloc sanitaire en appuyant avec les deux mains à l'arrière de l'abattant, sur le haut (fig. 7). Veillez à ce que le châssis intégré dans le mur (la baguette blanche) soit bien appuyé contre le bloc sanitaire.

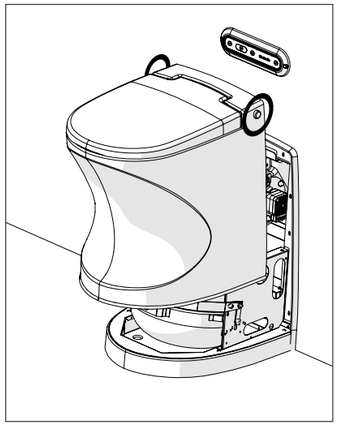

Fig. 4

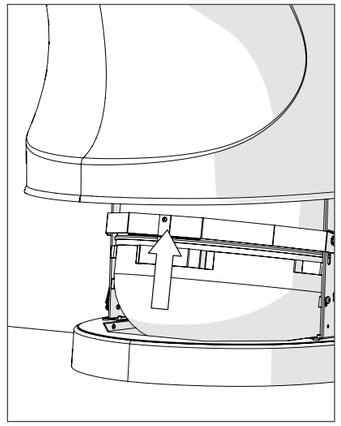

Fig. 5

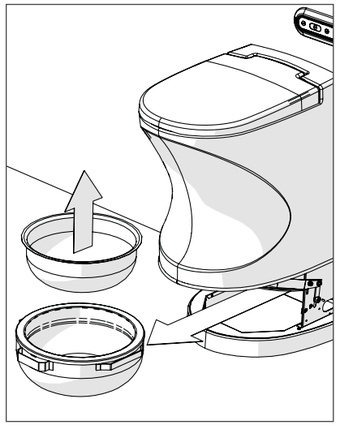

Fig. 6

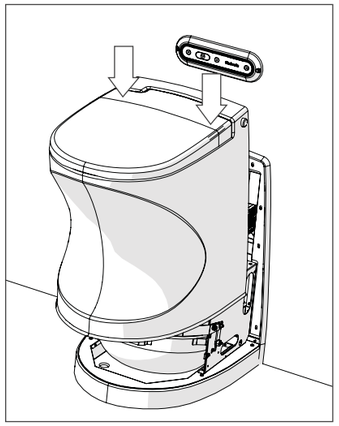

Fig. 7

ATTENTION !

Les cendres sont propres et sans bactéries ; en bout de chaîne, elles peuvent être vidées sans restrictions. Dans certains pays ou certaines zones, l'élimination des cendres peut être soumise à des restrictions. Renseignez-vous sur la réglementation en vigueur dans chaque pays et procédez au traitement des cendres en conséquence.

UTILISATION HIVERNALE

Si l'équipement doit être utilisé dans des zones où de la neige est susceptible de s'accumuler sur le toit de la caravane/du camping-car, vous devez utiliser le prolongateur d'échappement fourni. Celui-ci évite que le tuyau d'échappement soit obstrué par la neige, ce qui impliquerait un débit d'air réduit et une mauvaise combustion.

VOYANTS LUMINEUX

Le panneau de commande comporte 3 voyants : rouge, jaune et vert. Lorsqu'ils sont allumés, ils indiquent soit le mode de fonctionnement dans lequel se trouvent les toilettes, soit un défaut (voir la partie relative au dépannage).

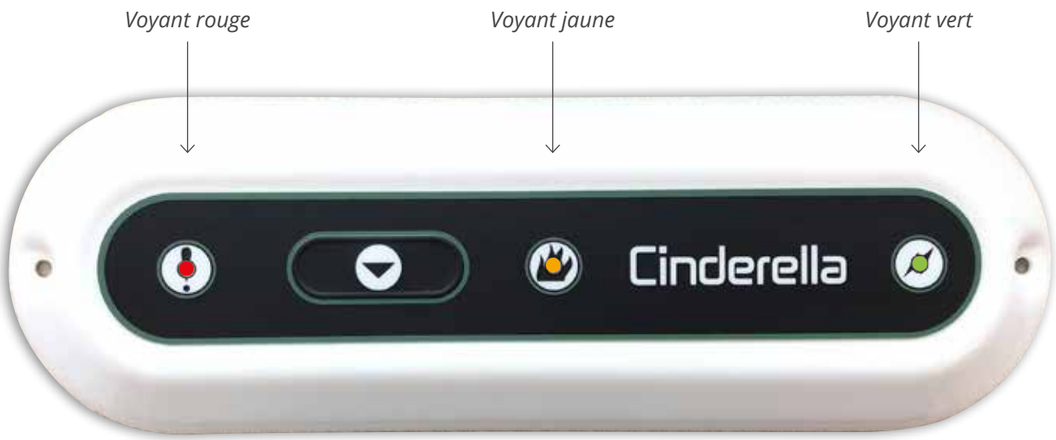

TYPE DE VOYANT	AFFICHAGE	ÉTAT
● Voyant vert	Fixe	Les toilettes sont connectées à la tension de fonctionnement normale
● Voyant jaune	Fixe	Combustion en cours. Si l'abattant est relevé, la combustion s'arrête et les toilettes peuvent être utilisées normalement.
● Voyant rouge	Clignote	Abattant relevé
● ● Voyants rouge et jaune	Clignotent	Il est conseillé de vider la boite à cendres

ENTRETIEN

Cinderella fonctionne dans un milieu extrême incluant chaleur, acides et gaz d'échappement. L'entretien préventif est donc nécessaire, en particulier celui du cendrier, du collecteur d'échappement, de l'extracteur et du catalyseur. Il est conseillé de faire effectuer la maintenance des toilettes par un atelier agréé dans le cadre de la maintenance ordinaire de la caravane/du camping-car.

NÉANMOINS, VOUS DEVREZ PROCÉDER VOUS-MÊME À L'ENTRETIEN DES ÉLÉMENTS SUIVANTS :

NETTOYAGE DU CENDRIER

ATTENTION !

- Le vidage et le nettoyage du cendrier ne doit être effectué que lorsque celui-ci a suffisamment refroidi.
- Les détergents à base de chlore ne doivent pas être utilisés car ils risquent de provoquer la corrosion du réceptacle du cendrier et d'endommager le catalyseur.

Procédez toujours au nettoyage lorsque vous videz le cendrier (voir description page 7).

1. Retirez le cendrier.
2. Retirez le réceptacle situé dans le cendrier et videz les cendres.
3. Remplissez le réceptacle d'eau chaude afin de dissoudre les résidus de combustion et les sels uriques. Laissez tremper pendant 15 à 30 minutes.
4. Videz l'eau et brossez le réceptacle pour éliminer les résidus. Ne grattez pas avec un objet métallique car vous risqueriez d'endommager la surface.

NETTOYAGE DE LA CUVETTE INTÉRIEURE

ATTENTION !

- Les toilettes doivent avoir refroidi.
- N'utilisez pas de produits ménagers à base de chlore.
- N'utilisez pas d'objets susceptibles de rayer le métal de la cuvette.

À effectuer lorsque cela est nécessaire ou une fois sur 3 lorsque vous videz le cendrier

1. Relevez l'abattant. Maintenez le bouton de démarrage appuyé jusqu'à ce que volet s'ouvre.
2. Le volet situé dans le réceptacle du sac restera ouvert jusqu'à ce que l'abattant soit abaissé. Une fonction de sécurité permet au volet de rester en position ouverte uniquement lorsque les toilettes ont refroidi.
3. Nettoyez l'intérieur de la cuvette avec un chiffon humide (fig. 8). Vous pouvez utiliser du papier absorbant qui pourra être jeté dans la chambre de combustion après le nettoyage. Abaissez ensuite l'abattant. Le volet de la chambre de combustion se ferme.

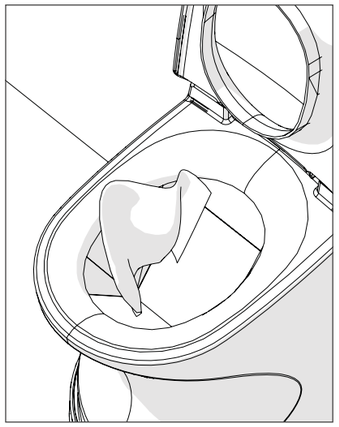

Fig. 8

NETTOYAGE DU CATALYSEUR

À effectuer en cas de doute concernant le bon déroulement de la combustion ou régulièrement, tous les 30 jours.

1. Attendez que les toilettes aient refroidi et que le ventilateur soit arrêté.
2. Tirez sur le bloc sanitaire afin de le détacher du mur. Un mécanisme fait basculer le bloc sanitaire qui monte, puis s'arrête en position de maintenance.
3. Soulevez entièrement le bloc sanitaire à l'aide du mécanisme de levage (fig. 9).
4. Dévissez la vis sur l'adaptateur de l'extracteur (fig. 10).
5. Sortez l'adaptateur de l'extracteur. Dégagez-le de la vis de fixation en le tournant légèrement vers l'arrière. Sortez-le (fig. 11).
6. Sortez le tuyau du catalyseur avec le catalyseur (fig. 12).
7. Rincez le catalyseur à l'eau chaude (fig. 13).
8. Remontez les pièces dans l'ordre inverse.
9. Remettez le bloc sanitaire en place sur le mécanisme de levage.
10. Effectuez une combustion (en appuyant sur le bouton de démarrage) afin de sécher le catalyseur.

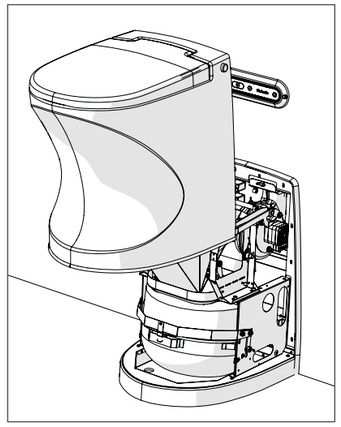

Fig. 9

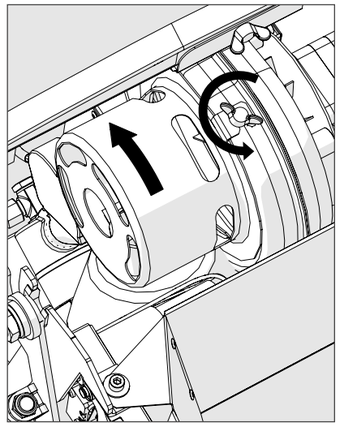

Fig. 10

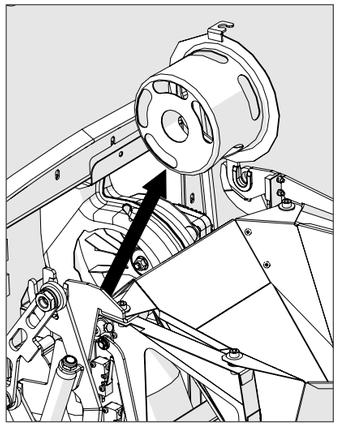

Fig. 11

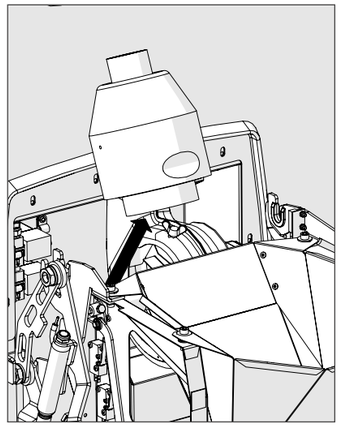

Fig. 12

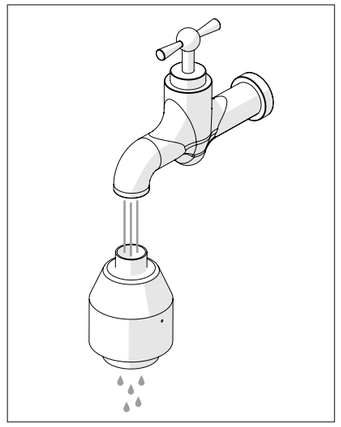

Fig. 13

DÉPANNAGE

Défaut	●Voyant rouge	●Voyant jaune	●Voyant vert	Signal sonore	Action
Défaut de l'extracteur	Clignote		Clignote	10 impulsions sonores	1. Réinitialisez les toilettes. 2. Ouvrez et fermez l'abattant. 3. Démarrez la combustion. 4. Si le défaut persiste, contactez le revendeur/le service après-vente.
Défaut du ventilateur de gaz	Clignote	Clignote	Clignote	10 impulsions sonores	1. Réinitialisez les toilettes. 2. Ouvrez, puis fermez l'abattant. 3. Démarrez la combustion. 4. Si le défaut persiste, contactez le revendeur/le service après-vente.
Défaut du brûleur de gaz après 3 tentatives d'allumage		Clignote		Fixe	1. Vérifiez que le gaz est bien branché. 2. Branchez éventuellemen, puis réinitialisez les toilettes. 3. Réinitialisez éventuellement le capteur de température. 4. Ouvrez et fermez l'abattant. 5. Démarrez la combustion. 6. Si le défaut persiste, contactez le revendeur/le service après-vente.
Blocage du volet		Clignote		10 impulsions sonores	**Si les toilettes sont chaudes :** 1. Appuyez plusieurs fois sur la touche de démarrage sans mettre de nouveau sac. 2. Ouvrez l'abattant entre chaque essai. Si cela ne donne pas de résultat, attendez que les toilettes aient refroidi (le ventilateur doit être arrêté). **Si les toilettes sont froides :** 1. Ouvrez l'abattant et appuyez sur démarrer. Le volet s'ouvre. 2. Enlevez ce qui bloque.
Le cendrier est mal positionné	Clignote	Clignote		3 bips	Remettez le cendrier en place.
Défaut du capteur de température, court-circuit ou panne		Clignote	Clignote	Fixe	Essayez de réinitialiser les toilettes. Si cela ne fonctionne pas, contactez un atelier de réparation ou un revendeur.
Capteur de température déclenché		Clignote		Fixe	Réinitialisez le capteur de température (voir la partie qui lui est consacrée).
Le cendrier est plein. Les toilettes ne peuvent pas être utilisées.	Allumé	Allumé		Fixe	Videz et nettoyez le cendrier.
Aucun signal lumineux ou sonore					Vérifiez que le disjoncteur principal de la caravane/du camping-car est enclenché. Vérifiez que la tension 12 V est connectée.
Odeur de brûlé à l'extérieur de la caravane/du camping-car					Rincez le catalyseur. Vérifiez que le tuyau d'échappement est ouvert.
Tension basse < 11,0 V			Clignote		Résolvez le problème d'alimentation 12 V de la caravane/du camping-car.
Tension minimale admissible < 10,5 V. L'alimentation en gaz s'arrête			Clignote (après 1,5 mn)	10 impulsions sonores répétées	Résolvez le problème d'alimentation 12 V de la caravane/du camping-car.
Tension basse critique. Coupez immédiatement l'alimentation				10 impulsions sonores	Résolvez le problème d'alimentation 12 V de la caravane/du camping-car.

ATTENTION !

Pour réinitialiser les toilettes, appuyez sur le bouton de démarrage pendant 8 secondes.
Vous pouvez relâcher lorsque vous entendez un bip long.

RÉINITIALISATION DU CAPTEUR DE TEMPÉRATURE

Si la température dans le bloc sanitaire est trop élevée, un capteur de température se déclenche. Pour le réinitialisez, tirez sur le bloc sanitaire afin de le détacher du mur. Le capteur de température se trouve sur la droite (fig. 14). Appuyez sur le bouton. Lorsque vous entendez un déclic, cela signifie qu'il est réinitialisé.

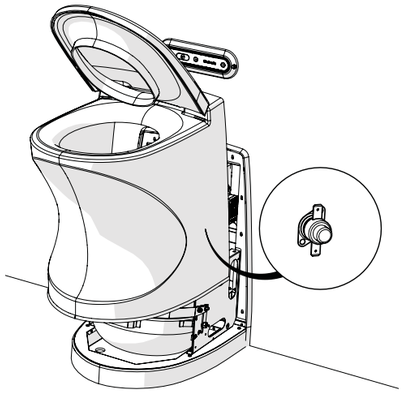

Fig. 14

MAINTENANCE

Cinderella Motion fonctionne dans un milieu acide avec des températures élevées dans la chambre de combustion. Tôt ou tard, une intervention de maintenance sera nécessaire. N'oubliez pas que l'entretien préventif peut allonger considérablement les délais de maintenance.

Si vous avez besoin de faire réviser vos toilettes, contactez votre revendeur en indiquant le numéro de série des toilettes afin que l'atelier connaisse le modèle et les pièces de rechange éventuelles qu'il doit se procurer. Pour connaître les ateliers après-vente, rendez-vous sur notre site www.cinderellaeco.com

GARANTIE

Que couvre la garantie ?
La présente garantie couvre les défauts de pièces et main d'œuvre de votre appareil à incinération Cinderella selon les conditions, pendant la période et avec les exceptions spécifiées ci-dessous.

Qu'est-ce que la garantie ne couvre pas ?
Cette garantie ne couvre pas l'usure normale ou les dommages dus à des accidents, des catastrophes naturelles, un usage abusif, une mauvaise utilisation, le non-respect des instructions du fabricant ou un entretien inadéquat. Les dommages consécutifs et indirects ne sont pas couverts par la présente garantie.

Quelle est la durée de la garantie ?
La garantie est accordée pour une période de trois (3) ans à compter de la date d'achat d'origine.

Comment procèdera le Cinderella Eco Group ?
Si vous présentez un recours en garantie valide, Cinderella Eco Group réparera, remplacera ou remboursera le prix d'achat de votre appareil à incinération Cinderella, à sa seule discrétion.

Comment organiser une révision ?
Pour organiser une révision, contactez votre revendeur de caravane/camping-car, Cinderella Eco Group ou rendez-vous chez un fournisseur de services agréé. Les options disponibles dépendent du pays dans lequel la révision est souhaitée.

Une preuve d'achat peut vous être demandée lorsque vous déposez un recours au titre de la présente garantie.

Pour de plus amples informations, veuillez vous reporter à notre page Web : www.cinderellaeco.com

Cinderella Eco Group
Lyngjavegen 2
6475 Midsund
Norvège
Téléphone : +47 77 71 15 00
E-mail : post@cinderellaeco.no
www.cinderellaeco.com

CONTENIDO

Seguridad 75
Gas en vehículo para autocaravanas /caravanas 75
Generalidades acerca de Cinderella Motion 75
Información técnica 76
Descripción 76
Como funciona el inodoro 78
Uso (operación) 78
Antes de usar 78
Uso del inodoro 78
Información general acerca del uso de Cinderella Motion 78
Vaciado de la caja de cenizas 79
Uso en invierno 80
Señales de luz 80
Mantenimiento 81
Limpieza de la caja de cenizas 81
Limpieza de la bolsa del tazón 81
Limpieza del catalizador 82
Detección de fallos 83
Restablecimiento del monitor de temperatura 84
Garantía 85

SEGURIDAD

¡LEER INSTRUCCIONES DE USO CUIDADOSAMENTE! CÚIDELO PARA USOS FUTUROS.

GAS EN CARAVANA / AUTOCARAVANA.

El uso y almacenamiento de gas requiere precaución. Verifique balones, mangueras, tubos y acoplamientos antes de usar.

En los lugares de camping se vive muy cerca unos de otros y se hace uso de material inflamable en estufas, parrillas y otras fuentes de ignición. Por esto se recomienda que usted conozca las reglas de seguridad del lugar de camping y que procure contar con detectores de humo y extintores en su vehículo.

Los recipientes de propano siempre deben estar en posición vertical y nunca deben ser sometidos a un calentamiento anormal o calor solar fuerte. Manténgase atento a posibles fugas de propano. Recuerde que el propano es más pesado que el aire. En caso de fuga, el gas permanecerá en el piso del vehículo. El gas que se fuga puede hacer que el aire se torne explosivo y puede encenderse con una llama abierta, tabaco encendido o una chispa eléctrica.

Cualquier fuga se puede identificar cepillando agua jabonosa en las mangueras y conexiones de tuberías. Cuando se aplica gas a presión, se forman burbujas de jabón en el punto de fuga. Si se identifica una fuga, el suministro de gas se debe cortar. El inodoro no debe utilizarse hasta que la fuga haya sido reparada..

Use solo mangueras para propano. Las mangueras agrietadas o defectuosas deben ser reemplazadas inmediatamente.

Cierre el gas del recipiente cuando el dispositivo no esté en uso, y asegúrese de desconectar el regulador en caso de ausencia prolongada. Se recomienda instalar una alarma de gas por cuanto el dispositivo no cuenta con una.

Siempre mantenga el dispositivo a gas en buenas condiciones, pero no intente reparar ningún daño o defecto que ocurra. En caso de falla, debe tomar contacto con el proveedor.

GENERALIDADES ACERCA DE LA SEGURIDAD DE CINDERELLA MOTION

Cinderella Motion es un equipo con varias funcionalidades de seguridad:

- El suministro de gas siempre se cierra a través de una válvula controlada electrónicamente cuando el inodoro no está en modo de combustión.
- El sistema controla la combustión y un monitor de llama detecta si hay llama en el quemador. Si el encendido no funciona, se corta el suministro de gas y se emite una alarma con una señal de luz y sonido.
- La protección contra llamas corta el suministro de gas si la llama se apaga durante el retroceso en el quemador o en una proporción incorrecta de mezcla de gas / aire.
- La tapa del recipiente de la bolsa y la escotilla de la cámara de combustión no se abren hasta que se cierra la tapa del inodoro. Esto impide el acceso a la cámara de combustión.
- El inodoro no tiene aberturas de ventilación hacia la habitación, todo el aire se extrae del exterior. En caso de fallo del suministro de aire, el sistema lo detectará, dará la alarma y cortará la combustión.
- La combustión se corta cuando la tapa del inodoro está abierta.
- Si la temperatura dentro del inodoro es demasiado alta, el monitor de temperatura se iniciará y la combustión se detendrá. El monitor de temperatura se debe reiniciar manualmente antes de que el inodoro se pueda usar nuevamente. Consulte la sección de resolución de problemas.
- Las carcasas de inodoro se fabrican en un material compuesto ignífugo.
- La combustión no comenzará si la caja de cenizas está en posición incorrecta.
- El extractor del inodoro funciona hasta que la cámara de combustión se haya enfriado lo suficiente.
- La cámara de combustión y el tubo de escape están aislados con material que puede soportar altas temperaturas.
- Todos los inodoros son probados antes de ser enviados al mercado.

INFORMACIÓN TÉCNICA

Altura del asiento	490 mm
Altura total	510 mm
Ancho	390 mm
Profundidad dede la pared posterior.	490 mm
Profundidad inserta en la pared posterior.	100 mm
Peso	20 kg
Gas	Propano (30 mBar de presión)
Consumo de gas por uso.	Alrededor de 180 gramos
Conexion electrica	12 V
Tamaño máximo de cobertura	4 A
Capacidad	4 ciclos (uso) por hora
Número de personas	6-8 personas en uso normal

ADVERTENCIA

No use el inodoro con más frecuencia de lo que se indica en la limitación de capacidad. Esto hará que la cámara de combustión se llene, se produzcan olores, fugas y se dañe el inodoro.

DESCRIPCIÓN

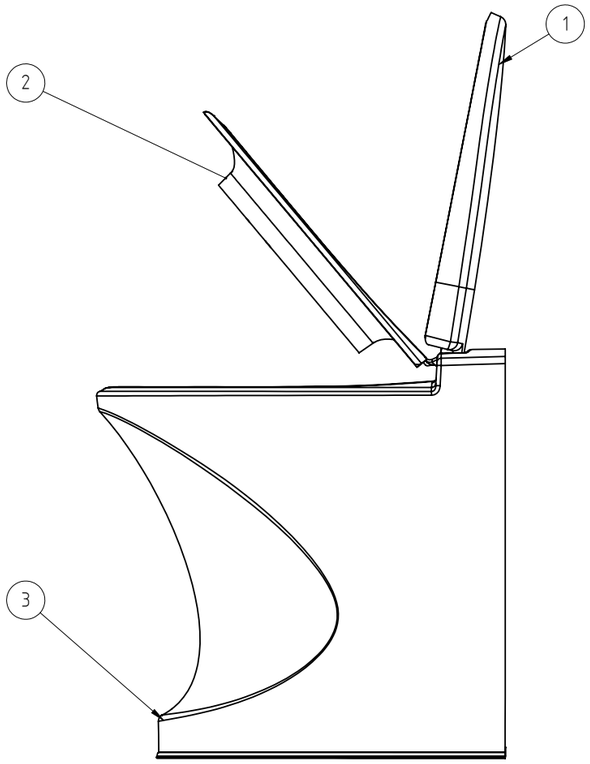

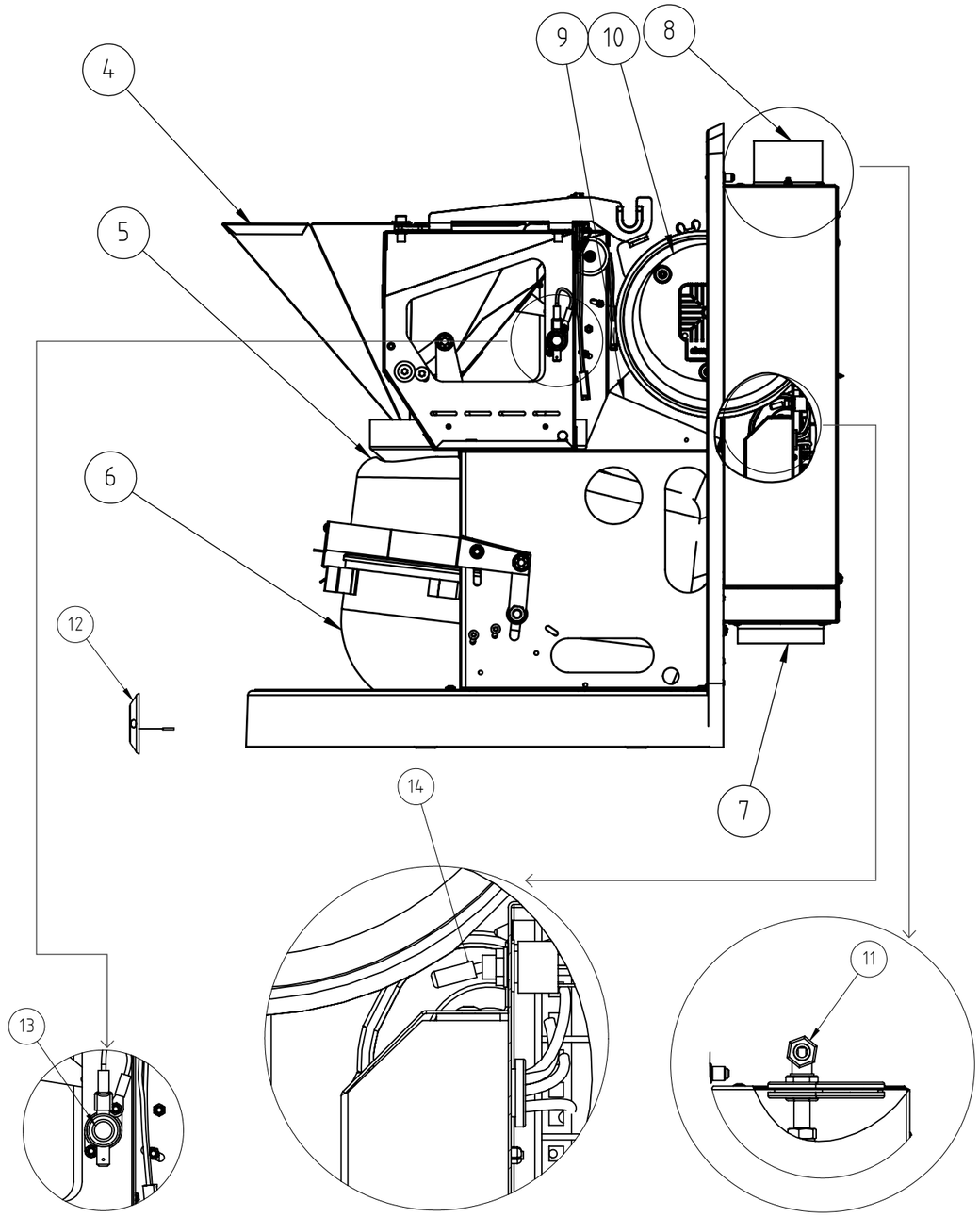

1	Tapa	8	Escape
2	Asiento	9	Catalizador
3	Carcasa	10	Ventilador
4	Plato	11	Conexión de gas
5	Cámara de combustión	12	Panel de control
6	Caja de cenizas	13	Protección de temperatura
7	Toma de aire	14	Interruptor principal

CÓMO FUNCIONA EL INODORO

Cuando se completa la “visita al baño”, la bolsa de papel con el"contenido" se libera en la cámara de combustión. Se suministra alto calor y aire para que el líquido se evapore y los residuos se incineren y se conviertan en cenizas. El calor residual y el escape se descargan a través del tubo de escape. Un catalizador evita que el escape huela mal.

USO (OPERACIÓN)

ANTES DE USAR

1. Asegúrese de que la alimentación eléctrica esté conectada. El interruptor principal de la caravana / autocaravana debe estar encendido durante todo el proceso de combustión (rl monitor de la caravana / autocaravana debe estar encendida).
2. Asegúrese de que el propano esté conectado.
3. Use solo propano puro o LPG

USO DEL INODORO

1. Abra la tapa del inodoro y el asiento. La luz roja parpadea y la luz verde se enciende. El ventilador extractor arranca automáticamente.
2. Coloque la bolsa en el tazón. Use una bolsa nueva para cada visita al inodoro (ilustración 1).
3. Baje el asiento. El inodoro está listo para su uso (ilustración 2).
4. Use el inodoro. En caso de pocos residuos, vierta en una taza de agua para que la bolsa tenga el peso suficiente para caer.
5. Cierre la tapa del inodoro.
6. Presione el botón de inicio (ilustración 3). Cuando la tapa está cerrada, comienza la combustión. El inodoro vuelve a estar listo para una nueva visita.
7. La luz amarilla en el panel de control indica que la combustión está en progreso. Se encenderá durante toda la combustión.

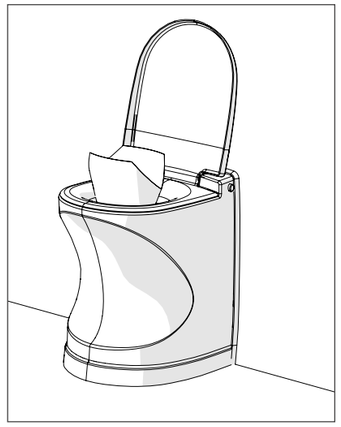

Ilustración 1

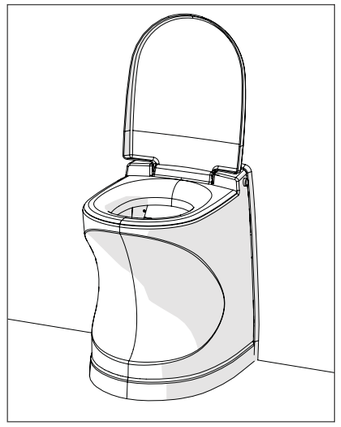

Ilustración 2

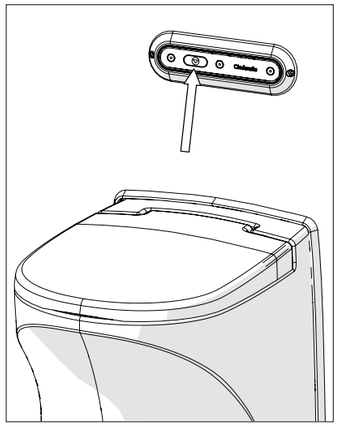

Ilustración 3

INFORMACIÓN GENERAL SOBRE EL USO DE CINDERELLA MOITON

1. Asegurarse que el cajón de cenizas esté en la posición correcta. Si el cajon de cenizas está fuera de posición, las luces roja y amarilla parpadearán.
2. Siempre ponga la bolsa en el tazón para bolsa antes de usar.La tapa del inodoro siempre debe estar abajo cuando el inodoro no está en uso.
3. Una combustión no comenzará hasta que la tapa esté en la posición cerrada.
4. Si se abre la tapa, cualquier combustión en curso se detendrá. El inodoro puede ahora ser utilizado. Después de cada uso, se inicia una nueva combustión presionando el botón de inicio en el panel de control. El inodoro percibirá cuando la combustión haya terminado.
5. Cuando finalice la combustión, la lámpara amarilla del panel de control se apagará. El ventilador se detendrá cuando la temperatura en la cámara de combustión sea lo suficientemente baja. (1 - 1.5 horas después de quemarse.)

VACIANDO LA CAJA DE CENIZAS

Se recomienda vaciar una vez a la semana, o cuando el dispositivo avise de vaciado (alternativamente destellos amarillos y rojos en el panel de control), que se produce después de aproximadamente 70 ciclos de combustión.

1. Espere hasta que el inodoro se haya enfriado y el ventilador se haya detenido.
2. Saque el gabinete de la pared trasera. Sujete el botón de la parte posterior del inodoro (ilustración 4) y saque el gabinete de la pared.
3. El gabinete se moverá hacia afuera y hacia arriba usando un mecanismo de elevación y permanecerá en la posición de servicio
4. Afloje el resorte de bloqueo y levante la barra de bloqueo frente a la caja de cenizas (ilustración 5).
5. Saque la caja de cenizas. Retire el inserto en la caja de cenizas y vacíe la ceniza (ilustración 6).
6. Limpiar el inserto de sales de orina y el sólido residual. Leer cómo limpiar mejor el inserto en la sección "Mantenimiento".
7. Volver a colocar el inserto en la caja de cenizas.
8. Empujar la caja de cenizas completamente en posición para bloquearlo.
9. Tirardel soporte de bloqueo en su lugar y haga clic en la caja de cenizas
10. Bajar el gabinete presionando con ambas manos en la parte posterior de la parte superior de la tapa del inodoro (ilustración 7). Asegúrese de que el marco en la pared del inodoro (lista blanca) encierre el borde de la carcasa.

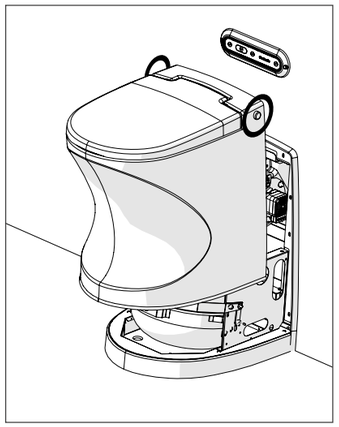

Ilustración 4

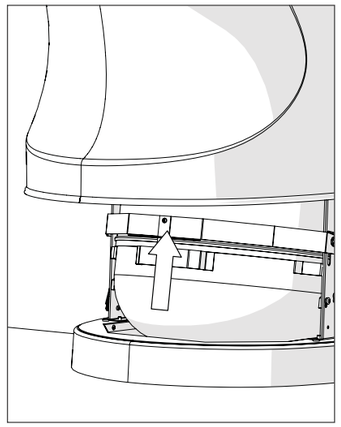

Ilustración 5

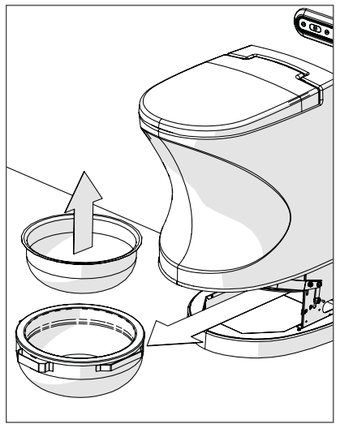

Ilustración 6

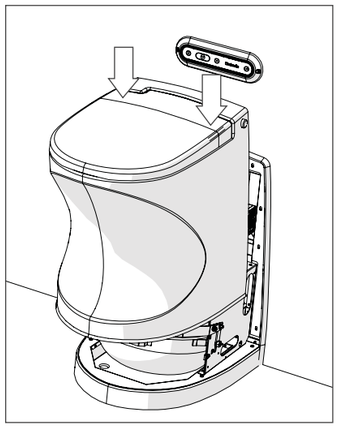

Ilustración 7

¡Nota!

La ceniza está limpia y libre de bacterias y puede vaciarse sin restricciones en el punto de partida. En algunos países o áreas, puede sin embargo existir restricciones para vaciar la ceniza. Cumpla con la ley de cada país y disponga conforme de las cenizas.

USO EN INVIERNO

Si la unidad se va a usar en áreas donde es probable que la nieve pueda acumularse en el techo de la caravana / autocaravana, use el extensor suministrado para la campana extractora. Esto es para evitar que el tubo de escape se obstruya con la nieve, lo que resultará en un flujo de aire reducido y una combustión deficiente.

SEÑALES LUMINOSAS

En el panel de control hay 3 luces; Rojo, amarillo y verde. Cuando estas luces están encendidas, indican el modo de funcionamiento en el que se encuentra el inodoro o también puede indicar un mal funcionamiento del inodoro (consultar la sección de resolución de problemas).

TIPOS DE LUCES	SEÑALES LUMINOSAS	ESTADO
● Luz verde	Iluminación contínua	El inodoro está conectado a la tensión de funcionamiento normal
● Luz amarilla	Se enciende continuamente	Combustion en curso. Si se abre la tapa del inodoro, la combustión se detiene y el inodoro se puede usar como siempre
● Luz roja	Parpadeos	Tapa del inodoro abierta
● ● Luz roja y amarilla	Parpadeo	Se recomienda vaciar el la caja de cenizas

MANTENIMIENTO

Cinderella opera en ambientes extremos con calor, ácidos y gases de escape. Esto impone la necesidad de mantenimiento preventivo de, entre otros, la caja de cenizas, la compuerta, el ventilador y el catalizador. Se recomienda dar servicio al inodoro en un taller de caravanas autorizado en relación con el servicio ordinario de la caravana / autocarvanas.

SIN EMBARGO, ES RECOMMENDABLE HACER ALGÚN MANTENIMIENTO POR CUENTA PROPIA:

LIMIEZA DE CAJA DE CENIZAS

!Nota¡

- El vaciado y la limpieza de la caja de cenizas solo debe llevarse a cabo cuando el cajón del eje se haya enfriado lo suficiente.
- No se debe usar detergentes a base de cloro, ya que pueden causar corrosión en el inserto de la caja de cenizas y dañar el catalizador.

Siempre se realiza cuando se vacía la caja de cenizas (consultar descripción en la página 7).

1. Sacar la caja de cenizas.
2. Retirar el inserto de la caja de cenizas y vaciar la ceniza.
3. Introducir agua caliente en el inserto para disolver los residuos quemados y las sales de orina. Dejar el agua durante 15-30 minutos.
4. Vaciar el agua y eliminar los residuos del inserto. No refregar con objetos metálicos ya que esto podría dañar la superficie.

LIMPIEZA DEL TAZÓN DE LA BOLSA

!Nota¡

- El inodoro debe haberse enfriado.
- No se debe usar detergentes a base de cloro.
- No utilizar herramientas que puedan rayar el metal en el tazón de la bolsa

Ejecutado según sea necesario o en cada 3 ° vaciado de eje

1. Abrir la tapa del inodoro. Mantener presionado el botón de inicio hasta que la puerta se abra.
2. La escotilla en el recipiente de la bolsa estará en la posición abierta hasta que la tapa del inodoro se baje nuevamente. Una característica de seguridad permite que la escotilla se abra solo cuando el inodoro se hayan enfriado.
3. Limpiar el tazón de la bolsa con un paño suave (ilustración 8).Usar paños de papel que quepan en la cámara de combustión después de la limpieza. Luego vuelver a colocar la tapa del inodoro. La puerta de la cámara de incineración se cierra.

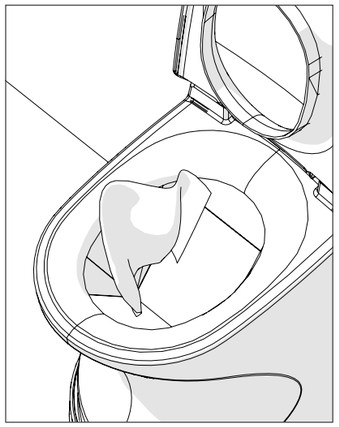

Ilustración 8

LIMPIEZA DEL CATALIZADOR

Se realiza cuando existe sospecha de mala combustión o cada 30 días

1. Esperar hasta que el inodoro se haya enfriado y el ventilador se haya detenido.
2. Sacar el gabinete de la pared trasera. El gabinete se moverá hacia afuera y hacia arriba usando un mecanismo de elevación y permanecerá en la posición de servicio.
3. Levantar completamente el gabinete del mecanismo de elevación (ilustración 9).
4. Aflojar el tornillo del adaptador del ventilador (ilustración 10).
5. Sacar el paso del ventilador. Liberarlo del tornillo de retención girándolo ligeramente hacia atrás. Levantarlo como se indica (ilustración 11).
6. Retirar el tubo del catalizador con el catalizador en (Figura 12).
7. Enjuagar el catalizador con agua tibia (ilustración 13).
8. Montar las piezas en orden inverso.
9. Devolver el gabinete al mecanismo de elevación.
10. Ejecutar una combustión seca (presionando el botón de inicio) para secar el catalizador.

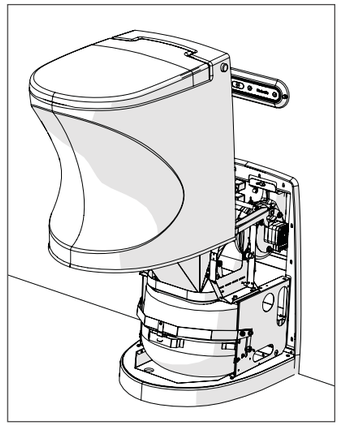

Ilustración 9

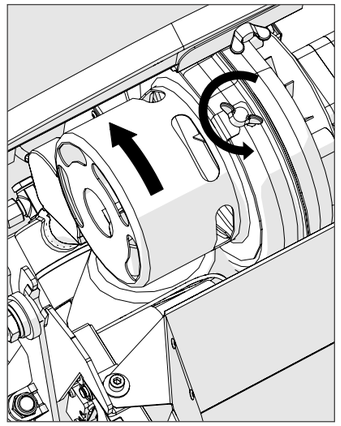

Ilustración 10

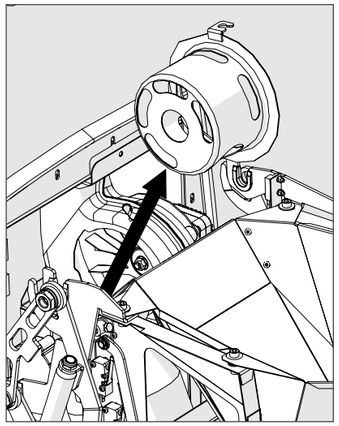

Ilustración 11

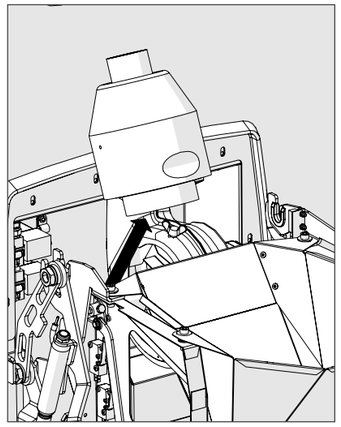

Ilustración 12

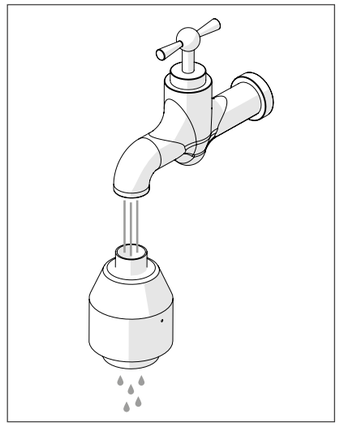

Ilustración 13

DETECCIÓN DE FALLOS

Error	● Luz roja	● Luz amarilla	● Luz verde	Bip	Medidas
Fallo del ventilador	Flashes		Flashes	10 pulsos de sonido	1. Restablecer el inodoro. 2. Abrir y cerrar la tapa del inodoro. 3. Iniciar la combustión 4. En caso de fallos repetidos, tomar contacto con el distribuidor / servicio técnico.
Error del ventilador de gas	Parpadeos	Parpadeos	Parpadeos	10 pulsos de sonido	1. Restablecer el inodoro 2. Abrir y cerrar la tapa del inodoro. 3. Iniciar la combustión 4. En caso de fallos repetidos, tomar contacto con el distribuidor / servicio técnico.
Error del quemador de gas después de 3 intentos de encendido		Parpadeos		luz continua	1. Verificar si el gas está conectado 2. Si es necesario, conectar y reiniciar el inodoro. 3. Si es necesario, reiniciar el monitor de temperatura. 4. Abrir y cerrar la tapa del inodoro. 5. Iniciar la combustión. 6. En caso de repetición, tomar contacto con el distribuidor / servicio.
Escotilla de procesamiento por lotes		Parpadeos		10 pulsos de audio	**Para inodoro caliente:** 1. Presionar varias veces para comenzar sin colocar una bolsa nueva. 2. Abrir la tapa entre cada momento. Si esto no yuda, esperar hasta que el inodoro esté frío (el ventilador se ha detenido). **Cuando eñ inodoro está frío:** 1. Abrir la tapa del inodoro y pulsar Inicio. La escotilla se abre. 2. Eliminar lo que causa el atascamiento.
La caja de cenizas está en la posición incorrecta	Parpadeos	Parpadeos		3 pitidos	Colcar la caja de cenizas en la posición correcta
Sensor de temperatura, cortocircuito o rotura		Parpadeos	Parpadeos	Luz continua	Intentar reiniciar el inodoro. Si esto no funciona, tomar contacto con el taller de servicio o el distribuidor.
Monitor de temperatura activado		Parpadeo		Luz contínua	Restablecer el monitor de temperatura (ver sección por separado)
La caja de cenizas está llena. El inodoro está cerrado para su uso.	Luces	Luces		Luz Continua	Vaciar y limpiar la caja de cenizas
Sin luz o audio					Verificar que el interruptor principal de la caravana / autocaravana esté encendido. Verificar que la tensión de 12 V está conectada.
Olor a quemado fuera de la caravana / autocaravana					Limpiar catalizador. Asegúrarse que el tubo de escape esté abierto
Bajo voltaje <11.0 V			Parpadeos		Arreglar el suministro de 12 V del autocaravanal / caravana
Voltaje más bajo admisible <10.5 V. Parada de suministro de gas			Parpadeo (después de 1.5 min)	10 pulsos de sonido que se repiten	Solucionar el suministro de 12 V del autocaravana / caravana
Tensión críticamente baja. Cierre inmediato				10 pulsos de audio	Arreglar el suministro de 12 V desde el Coche / Caravana

!Nota¡

Para restablecer el inodoro, mantener presionado el botón de inicio durante 8 segundos.
Cuando se escucha un pitido largo, se puede liberar.

REINICIAR EL PROTECTOR DE TEMPERATURA

Si la temperatura en el gabinete es demasiado alta, se iniciará un monitor de temperatura. Para restablecer esto, colóquese frente al inodoro y saque el gabinete de la pared posterior. El monitor de temperatura está ubicado en el lado derecho (ilustración 14). Pulsar el botón. Al oir y sentir un clic, esta listo.

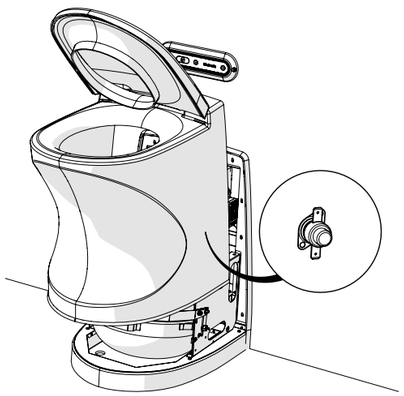

Ilustración 14

SERVICIO

Cinderella Motion funciona en un ambiente ácido y a alta temperatura de trabajo en la cámara de combustión. Por lo tanto, habrá una necesidad de servicio tarde o temprano. Recuerdar que el mantenimiento preventivo puede retrasar significativamente los requisitos de servicio.

Si se necesita servicio en el inodoro, tomar contacto con su distribuidor y proporcionar el número de serie para que el taller sepa qué modelo y qué repuestos puede necesitar obtener para su inodoro. Para obtener una lista general de los talleres de servicio, visite nuestro sitio web www.cinderellaeco.com

GARANTÍA

¿Qué cubre esta garantía? Esta garantía cubre defectos en materiales o mano de obra en la unidad de combustion de su Cinderella en los términos, por el período y sujeto a las excepciones que se detallan a continuación.

¿Qué no cubre esta garantía?
Esta garantía no cubre el desgaste normal ni los daños causados por causas de fuerza mayor, abuso, mal uso, incumplimiento de las instrucciones del fabricante o mantenimiento inadecuado. Los daños consecuentes e incidentales no se pueden recuperar bajo esta garantía.

¿Por cuánto tiempo se aplica la garantía?
Esta garantía tiene una duración de tres (3) años a partir de la fecha original de compra.

¿Qué hará Cinderella Eco Group?
Si presenta un reclamo válido durante el período de validez de esta garantía, Cinderella Eco Group reparará,
reemplazará o reembolsará el precio de compra de su Unidad de Incineración de Cinderella a su entera discreción.

¿Cómo solicito un servicio?
Para acordar un servicio, se debe tomar contacto con su vendedor de autocaravana / caravana Cinderella Eco Group o acudir a un proveedor autorizado de servicio Las opciones de servicio disponibles dependen del país en el que se solicita el servicio.

Es posible que se le solicite que proporcione la prueba de los detalles de la compra al realizar un reclamo bajo esta garantía.
Para más información sobre la garantía, consulte nuestra página web: www.cinderellaeco.com

Cinderella Eco Group
Lyngjavegen 2
6475 Midsund
Noruega
Teléfono: +47 77 71 15 00
Email: post@cinderellaeco.no
www.cinderellaeco.com

Retailer's details:

Made in Norway

Cinderella®

INCINERATION TOILETS

Cinderella® EcoGroup

MANUFACTURER:
Cinderella Eco Production, Hovedvn. 34, 9062 Furuflaten, Norway